המרכז הרפואי אוניברסיטאי ברזילי - אשקלון

מכון לרפואה גרעינית ותוספת PET-CT

רשימת מקבעים

המרכז הרפואי ברזילי

תכנון אדריכלי :
שרון אדריכלים
ארד שרון, שרון גור זאב בע"מ
ריב"ל 7 , קומה 2 , תל אביב - יפו
טל" 03-6244800 פקס 03-6244770

יש לתאם פרטים דגמים וגוונים
לפני הביצוע עם האדריכל

מהדורה	תאריך	מהות השינוי
1	15.09.2024	תוכניות למכרז

המבצע אחראי לבדיקת המידות ולהתאמתן במקום.
על כל טעות או אי התאמה עליו להודיע למתכנן.

הפצה והעתקה של תכנית זאת אסורים ללא אישור המתכנן.

תאריך	15/09/2024
שם הקובץ	רשימת מקבעים

לעיון בלבד ■ למכרז □ לביצוע

מספר הפרט	1 מק	מידות 429/75/70	כמות 1	מס' דף: 1	מס, עבודה :	3913
מיקום בבנין	בקרה	ב- 49		קנ"מ: 1:25	מהדורה 1	

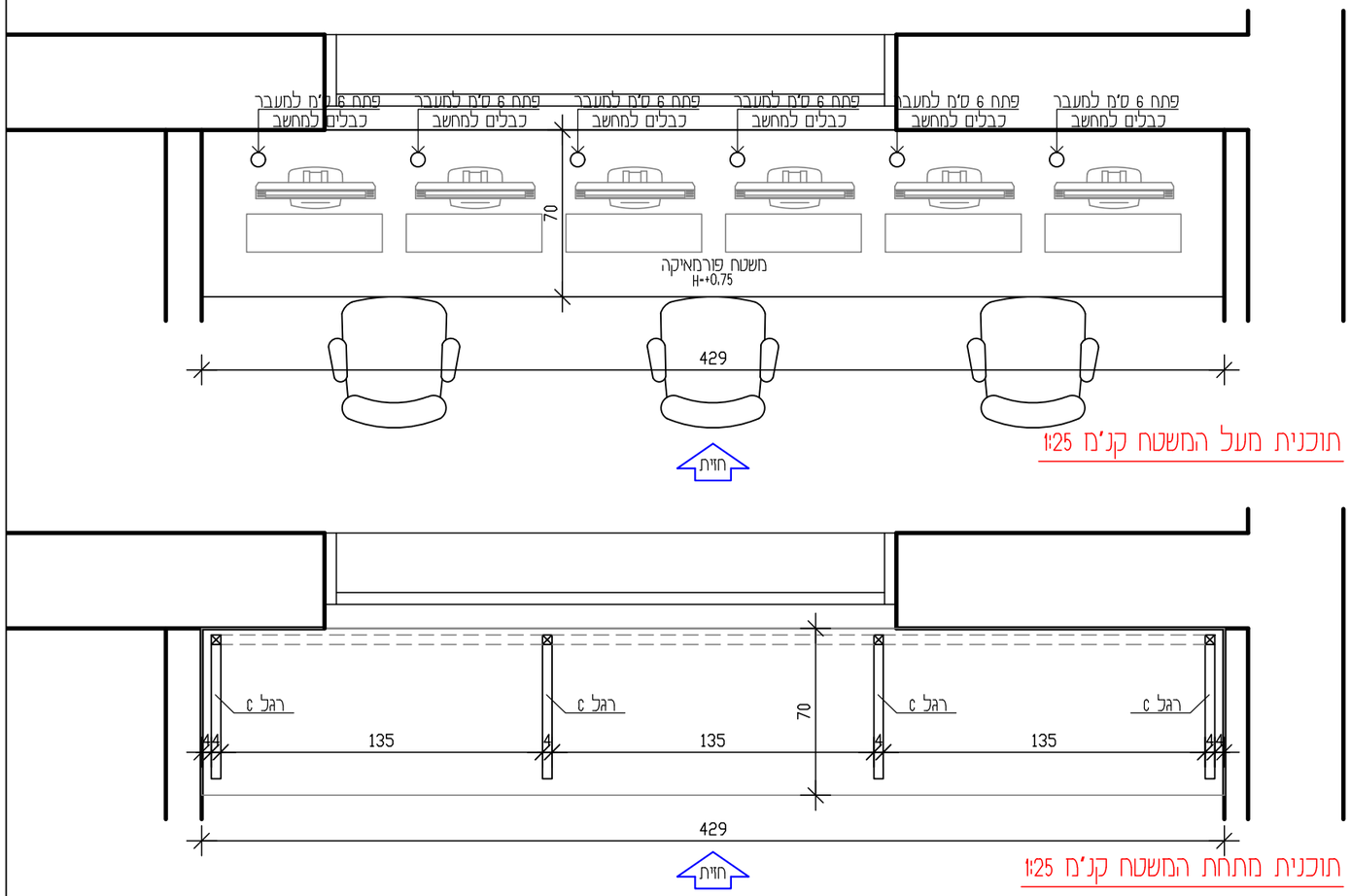

תוכנית מעל המשטח קנ"מ 1:25

תוכנית מתחת המשטח קנ"מ 1:25

חזית המשטח קנ"מ 1:25

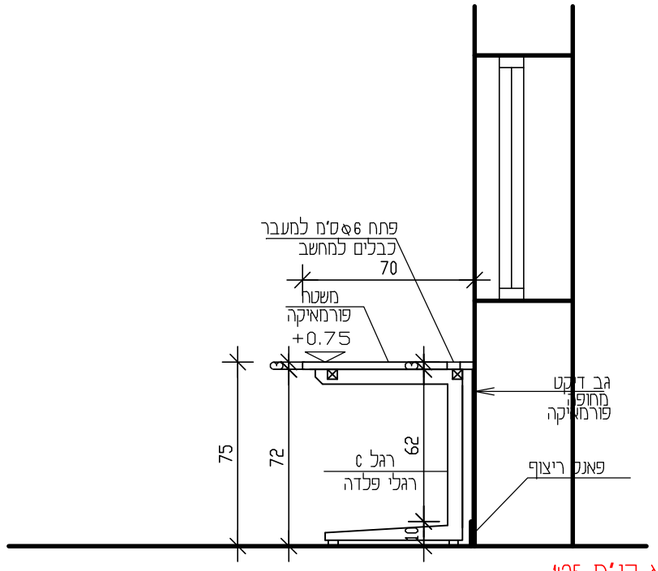

חתך א-א קנ"מ 1:25

תאור	משטח עבודה ל- 3 עמדות מצופה פורמיקה בגובה 75 ס"מ. שולחן עמדת בקרה ניצב על רגלי פלדה 5/5 ס"מ בצורת "C". כל החלקים עשויים מלוח לבידים 18 מ"מ, גב דיקט מלוח לבידים 6 מ"מ, משטח השולחן עשוי לוח לבידים 03 מ"מ.
פרזול	רגלי C- חברת מודולר-טק, דגם C מעבדה, גוון לבחירת האדריכל
גמר	משטח- פורמיקה בגוון לבחירת האדריכל פלדה- גוון לבחירת האדריכל קנט- PVC עובי 2 מ"מ גוון זהה לגוון פורמיקה
הערות	המבצע אחראי לבדיקת המידות ולהתאמתן במקום, על כל טעות או אי התאמה עליו להודיע למתכנן. יש לשים לב לחיבורי חשמל/ תקשורת ומחשבים. באחריות הנגר להציג SHOP DRAWING לאישור אדריכל.

המכון לרפואה גרעינית

שרון אדריכלים
ארד שרון, שרון גור זאב בע"מ
ריב"ל 7 , תל אביב - יפו טל: 03-6244800

מרכז רפואי אוניברסיטאי ברזילי אשקלון

מספר הפרט	2 מק	מידות	609/75/70 (מ"ר)	כמות 1	מס' דף: 2	מס, עבודה : 3913
מיקום בבנין	פענוח PET	ב-53			קנ"מ: 1:25	מהדורה 1

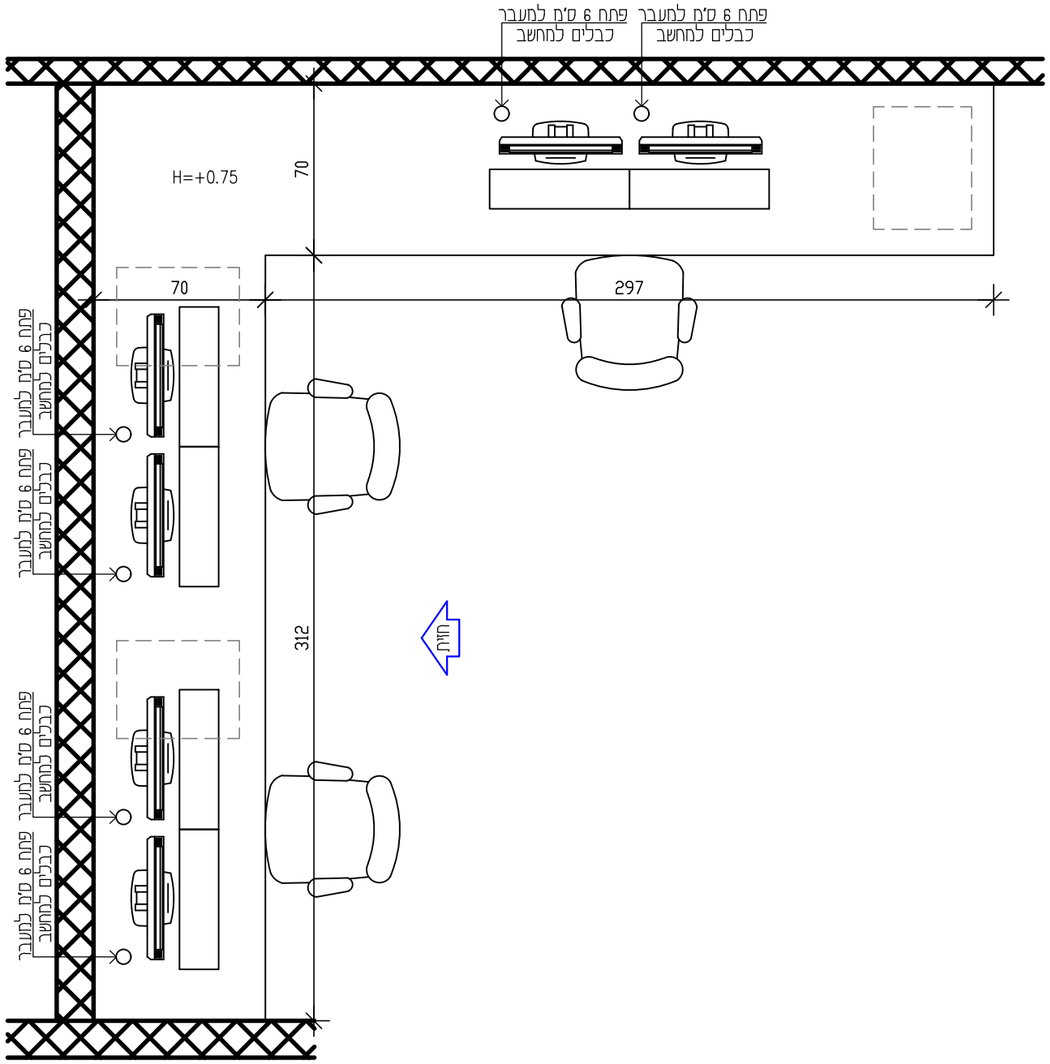

תוכנית מעל המשטח קנ"מ 1:25

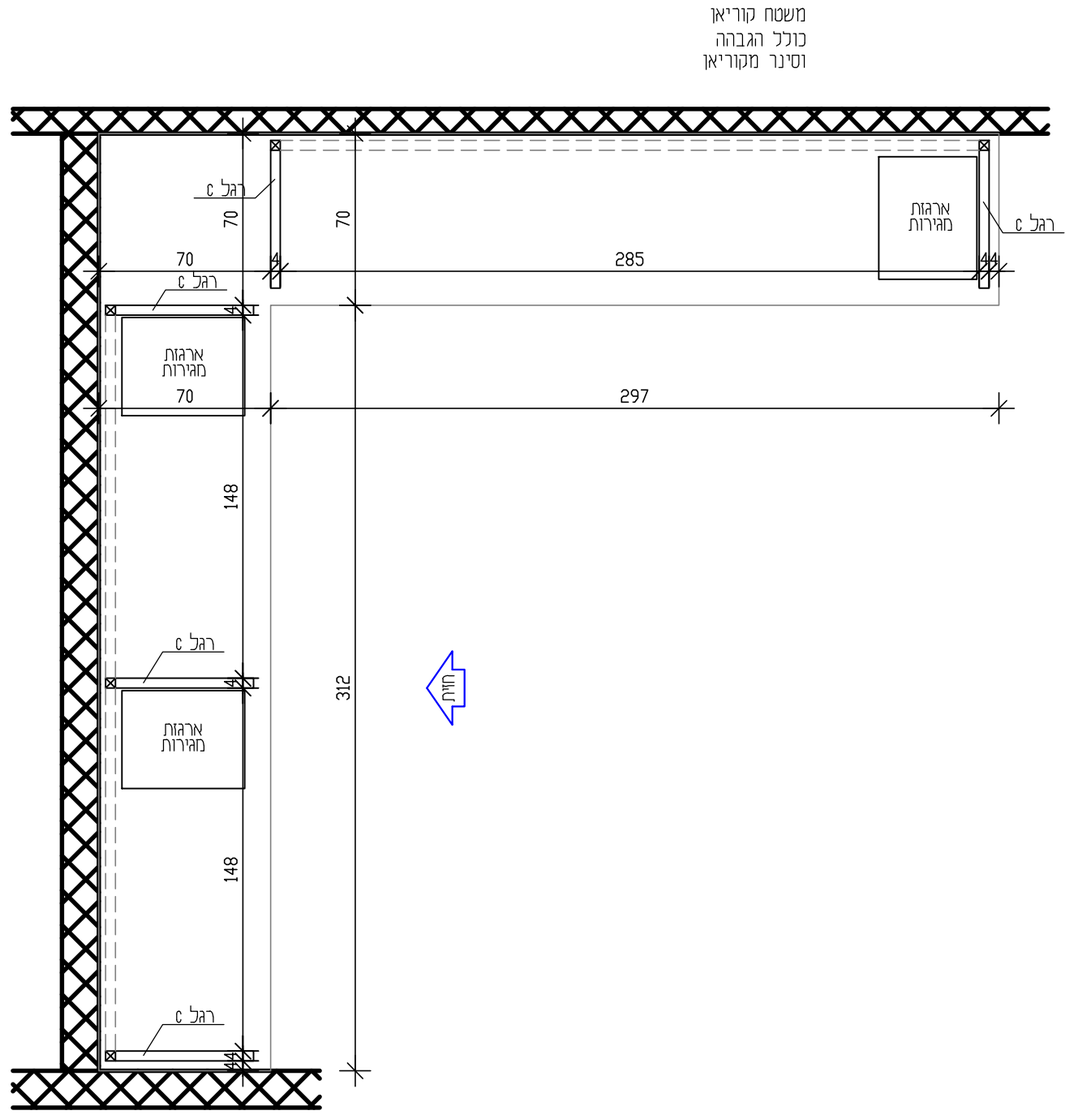

תוכנית מתחת המשטח קנ"מ 1:25

מספר הפרט	2 מק	מידות	609/75/70 (מ"מ)	כמות 1	מס' דף: 3	מס, עבודה :	3913
מיקום בבנין	פענוח PET	ב-53			קנ"מ: 1:25	מהדורה 1	

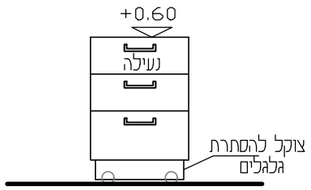

חזית קדמית

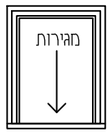

תכנית

ארגזת מגירות ניידת

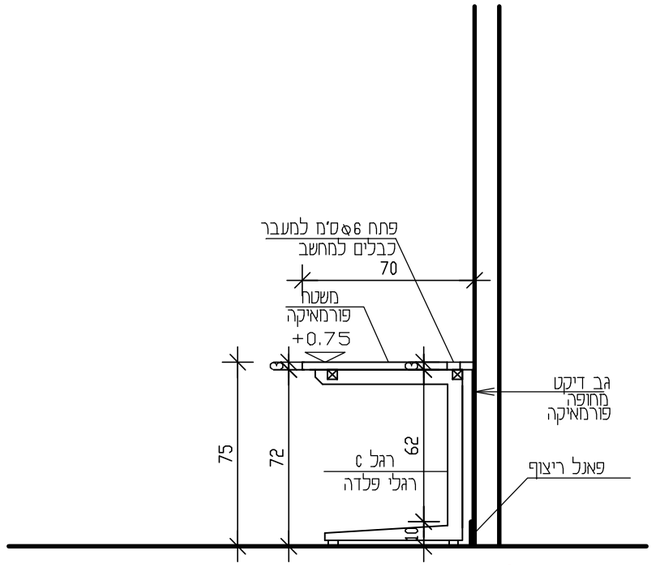

חתך א-א קנ"מ 1:25

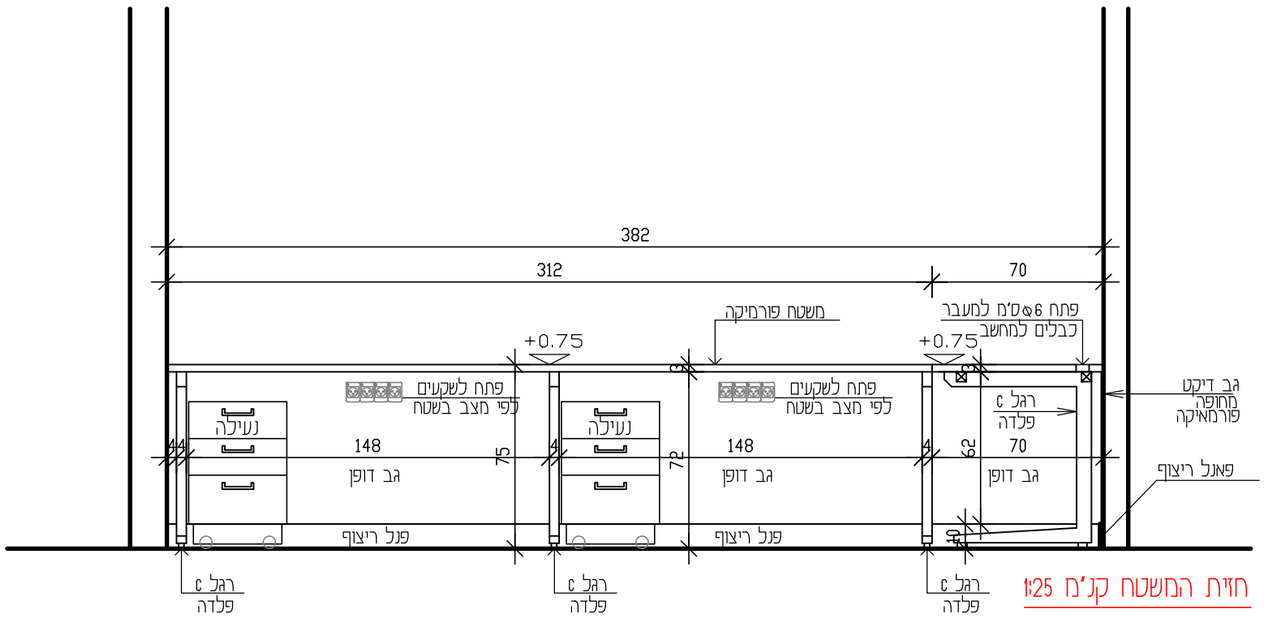

חזית המשטח קנ"מ 1:25

תאור	משטח עבודה ל- 3 עמדות מצופה פורמיקה בגובה 75 ס"מ, כולל 3 ארגזי 4 מגרות ניידים. שולחן עבודה פענוח ניצב על רגלי פלדה 5/5 ס"מ בצורת "C". כל החלקים עשויים מלוח לבידים 18 מ"מ, גב דיקט מלוח לבידים 6 מ"מ, משטח השולחן עשוי לוח לבידים 30 מ"מ.
פרזול	רגלי C- חברת מודולר-טק, דגם C מעבדה, גוון לבחירת האדריכל מסילות למגירות- טנדם בוקס בלומושן אפור לשליפה מלאה וטריקה שקטה של בלום-בלורן או ש"ע. ידיות- דגם 1720, ידית n שטוחה 128 מ"מ, ניקל מוברש של דומיסיל או ש"ע. בהתקנה לפי חזית. מנעולי צילינדר מאסטר בי"ח.
גמר	משטח- פורמיקה בגוון לבחירת האדריכל פלדה- גוון לבחירת האדריכל קנט- PVC עובי 2 מ"מ גוון זהה לגוון פורמיקה גלגלים- גלגל גומי פלטה עם עצר של חברת עמישי ואו ש"ע.
הערות	המבצע אחראי לבדיקת המידות ולהתאמתן במקום, על כל טעות או אי התאמה עליו להודיע למתכנן. יש לשים לב לחיבורי חשמל/ תקשורת ומחשבים. באחריות הנגר להציג SHOP DRAWING לאישור אדריכל.

המכון לרפואה גרעינית

שרון אדריכלים
ארד שרון, שרון גור זאב בע"מ
ריב"ל 7 , תל אביב - יפו טל: 03-6244800

מרכז רפואי אוניברסיטאי ברזילי אשקלון

מספר הפרט	3 מק	מידות	50/210/55	כמות 1	מס' דף: 4	מס, עבודה : 3913
מיקום בבנין	חדר טכנאית	ב-54			קנ"מ: 1:25	מהדורה 1

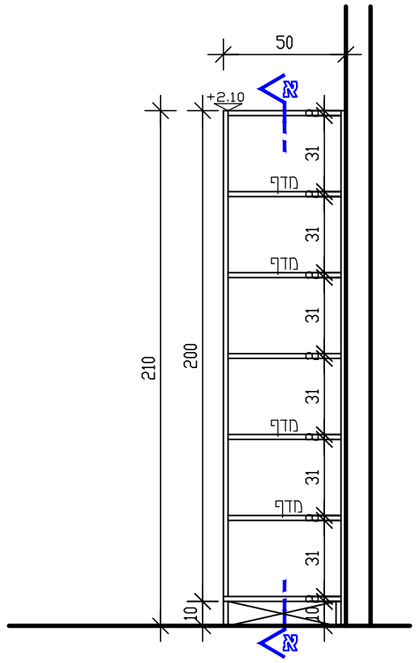

חזית פנימית קנ"מ 1:25

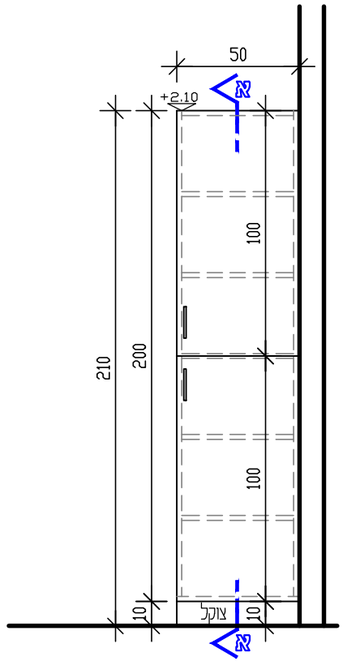

חזית קנ"מ 1:25

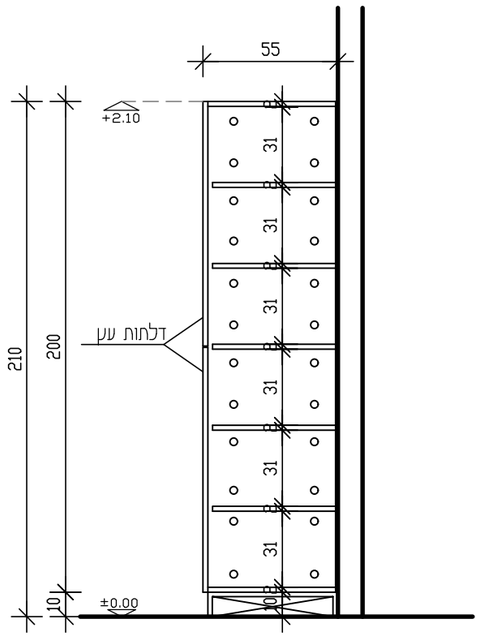

חתך א-א קנ"מ 1:25

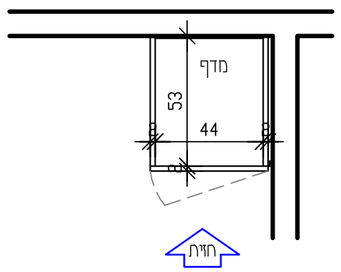

תוכנית מתחת המשטח קנ"מ 1:25

תאור	ארון נגרות שני חלקים- חלק עליון 2 מדפים, חלק תחתון 2 מדפים. להכין חורים כל 10 ס"מ לשינוי גובה המדף. כל החלקים עשויים מלוח לבידים 18 מ"מ, גב 6 מ"מ, כנפיים עשויות מ-MDF 18 מ"מ. במפגש הארון עם הקיר להכניס סרגל עץ מרחיק. הארון מונח על גבי צוקל מאלומיניום.
פרזול	צירים- דגם קליפ טופ BLUM אקספנדו 75t158E כולל בלומושן מק"ט 973A0500 ידיות- דגם 1720, ידית ח שטוחה 128 מ"מ, ניקל מוברש של דומיסיל או ש"ע. בהתקנה לפי חזית.
גמר	חזיתות- פורמיקה בגוון לבחירת האדריכל. פנים- פורמיקה לבן מבריק סוג א'. צוקל- פגל אלומיניום גובה 100 מ"מ, אייל ציפויים מק"ט P7/P10, גוון לבחירת האדריכל. קנט- PVC עובי 2 מ"מ גוון זהה לגוון פורמיקה
הערות	המבצע אחראי לבדיקת המידות ולהתאמתן במקום, על כל טעות או אי התאמה עליו להודיע למתכנן. יש לשים לב לחיבורי חשמל/ תקשורת ומחשבים. באחריות הנגר להציג SHOP DRAWING לאישור אדריכל. פנים- פורמיקה לבן מבריק סוג א'.

המכון לרפואה גרעינית

שרון אדריכלים
ארד שרון, שרון גור זאב בע"מ
ריב"ל 7 , תל אביב - יפו טל: 03-6244800

מרכז רפואי אוניברסיטאי
ברזילי אשקלון

מספר הפרט	4 מק	מידות 280/75/45	כמות 1	מס' דף: 5	מס, עבודה : 3913
מיקום בבנין	חדר טכנאית ב- 54			קנ"מ: 1:25	מהדורה 1

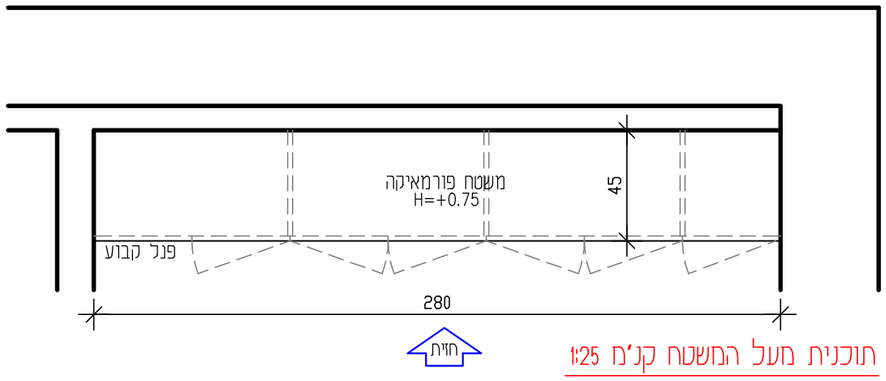

תוכנית מעל המשטח קנ"מ 1:25

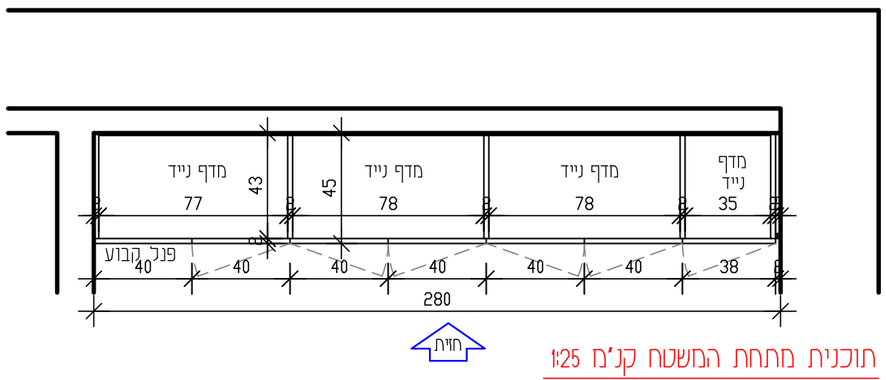

תוכנית מתחת המשטח קנ"מ 1:25

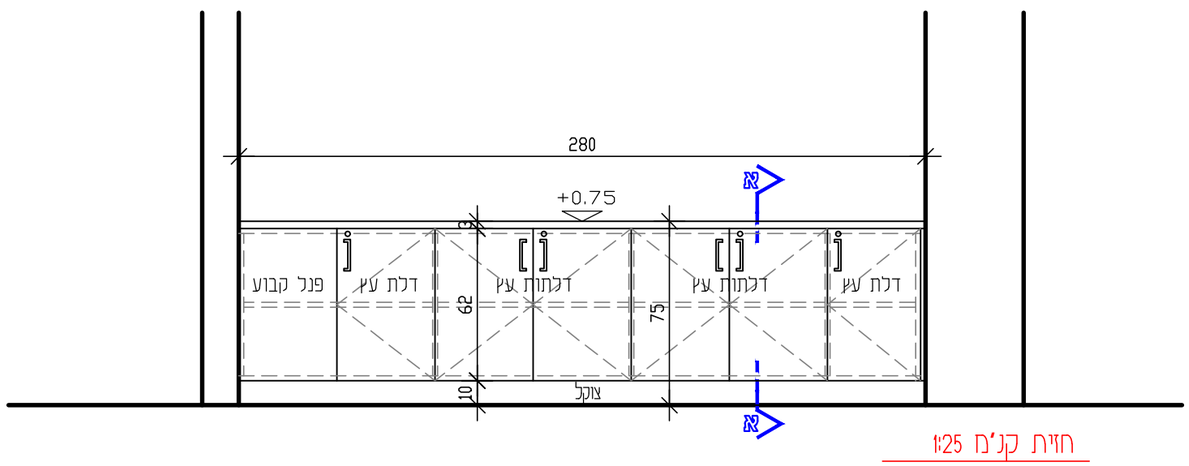

חזית קנ"מ 1:25

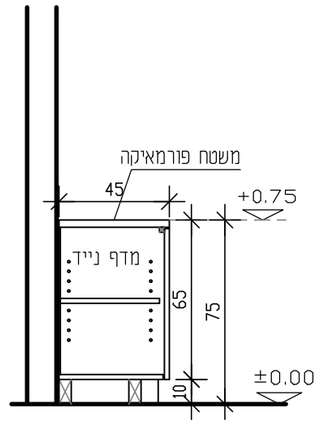

חתך א-א קנ"מ 1:25

תאור	ארון נמוך עם משטח פורמיקה, מתחת למשטח ארונות עם דלתות עץ לפתיחה רגילה- 1 ארון חד כנפי, 2 ארונות דו כנפי, 1 ארון חד כנפי+ סגירת פנל קבוע. בכל תא מדף הניתן לשינוי גובה (סה"כ 4 מדפים), יש להכין חורים כל 10 ס"מ לשינוי גובה המדפים. הארון מונח על גבי צוקל מאלומיניום. כל החלקים עשויים מלוח לבידים 18 מ"מ, הגב עשוי דיקט 6 מ"מ. במפגש הארון עם הקיר להכניס סרגל עץ מרחיק.
פרזול	צירים- דגם קליפ טופ BLUM אקספנדו 75t158E כולל בלומושן מק"ט 973A0500 ידיות- דגם 1720, ידית ח שטוחה 128 מ"מ, ניקל מוברש של דומיסיל או ש"ע. בהתקנה לפי חזית.
גמר	חזיתות- פורמיקה בגוון לבחירת האדריכל. משטח- פורמיקה בגוון לבחירת האדריכל. פנים- פורמיקה לבן מבריק סוג א'. צוקל- פנל אלומיניום גובה 100 מ"מ, אייל ציפויים מק"ט P7/P10, גוון לבחירת האדריכל. קנט- PVC עובי 2 מ"מ גוון זהה לגוון פורמיקה
הערות	המבצע אחראי לבדיקת המידות ולהתאמתן במקום, על כל טעות או אי התאמה עליו להודיע למתכנן. יש לשים לב לחיבורי חשמל/ תקשורת ומחשבים. באחריות הנגר להציג SHOP DRAWING לאישור אדריכל. פנים- פורמיקה לבן מבריק סוג א'.

המכון לרפואה גרעינית

שרון אדריכלים
ארד שרון, שרון גור זאב בע"מ
ריב"ל 7 , תל אביב - יפו טל: 03-6244800

מרכז רפואי אוניברסיטאי ברזילי אשקלון

מספר הפרט	5 / מק	מידות	90/210/55	כמות 2	מס' דף: 6	מס, עבודה :	3913
מיקום בבנין	מנהלת המכון	ב- 31	קרדיולוג	ב- 50	קנ"מ: 1:25	מהדורה 1	

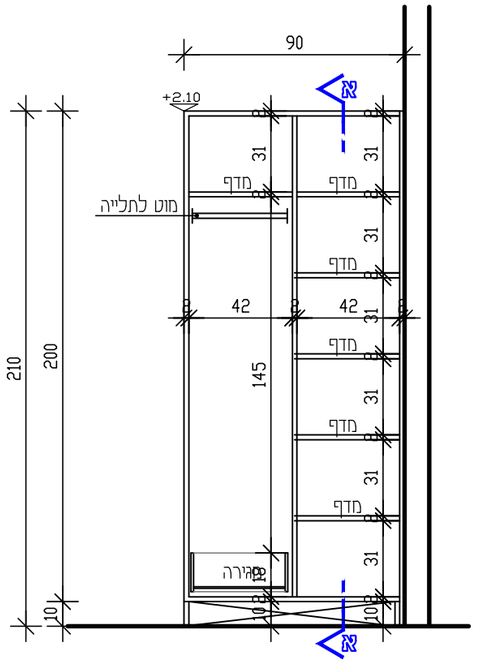

חזית פנימית קנ"מ 1:25

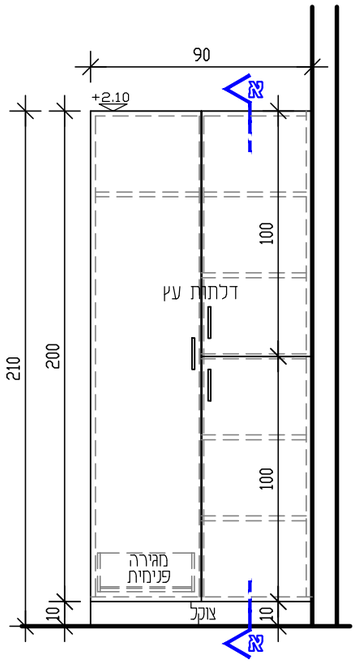

חזית קנ"מ 1:25

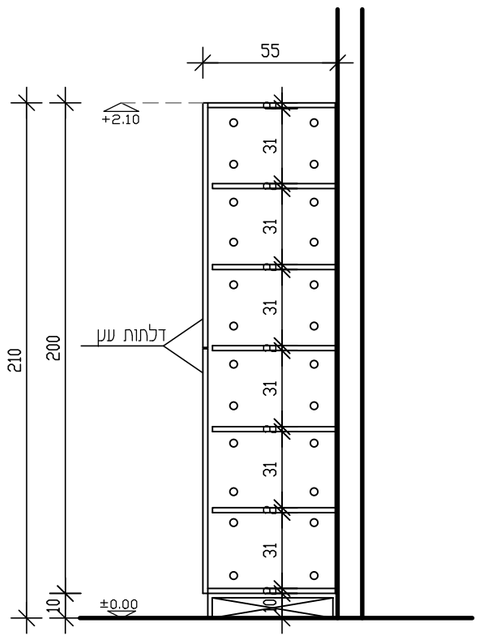

חתך א-א קנ"מ 1:25

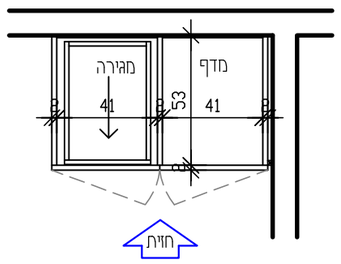

תוכנית מתחת המשטח קנ"מ 1:25

תאור	ארון נגרות דו כנפי, כולל מוט תליה, מדפים ניידים ומגירה. להכין חורים כל 10 ס"מ לשינוי גובה המדף. כל החלקים עשויים מלוח לבידים 18 מ"מ, גב 6 מ"מ, כנפיים עשויות מ-MDF 18 מ"מ. במפגש הארון עם הקיר להכניס סרגל עץ מרחיק. הארון מונח על גבי צוקל מאלומיניום.
פרזול	צירים- דגם קליפ טופ BLUM אקספנדו 75t158E כולל בלומושן מק"ט 973A0500 ידיות- דגם 1720, ידית ח שטוחה 128 מ"מ, ניקל מוברש של דומיסיל או ש"ע. בהתקנה לפי חזית. מסילות למגירות- טנדם בוקס בלומושן אפור לשליפה מלאה וטריקה שקטה של בלום-בלורן או ש"ע.
גמר	חזיתות- פורמיקה בגוון לבחירת האדריכל. פנים- פורמיקה לבן מבריק סוג א'. צוקל- פנל אלומיניום גובה 100 מ"מ, אייל ציפויים מק"ט P7/P10, גוון לבחירת האדריכל. קנט- PVC עובי 2 מ"מ גוון זהה לגוון פורמיקה
הערות	המבצע אחראי לבדיקת המידות ולהתאמתן במקום, על כל טעות או אי התאמה עליו להודיע למתכנן. יש לשים לב לחיבורי חשמל/ תקשורת ומחשבים. באחריות הנגר להציג SHOP DRAWING לאישור אדריכל. פנים- פורמיקה לבן מבריק סוג א'.

המכון לרפואה גרעינית

שרון אדריכלים
ארד שרון, שרון גור זאב בע"מ
ריב"ל 7 , תל אביב - יפו טל: 03-6244800

מרכז רפואי אוניברסיטאי
ברזילי אשקלון

מספר הפרט	6 / מק	מידות	כמות 1	מס' דף: 7	מס, עבודה :	3913
מיקום בבנין	מנהלת המכון	ב- 31		קנ"מ: 1:25	מהדורה	1

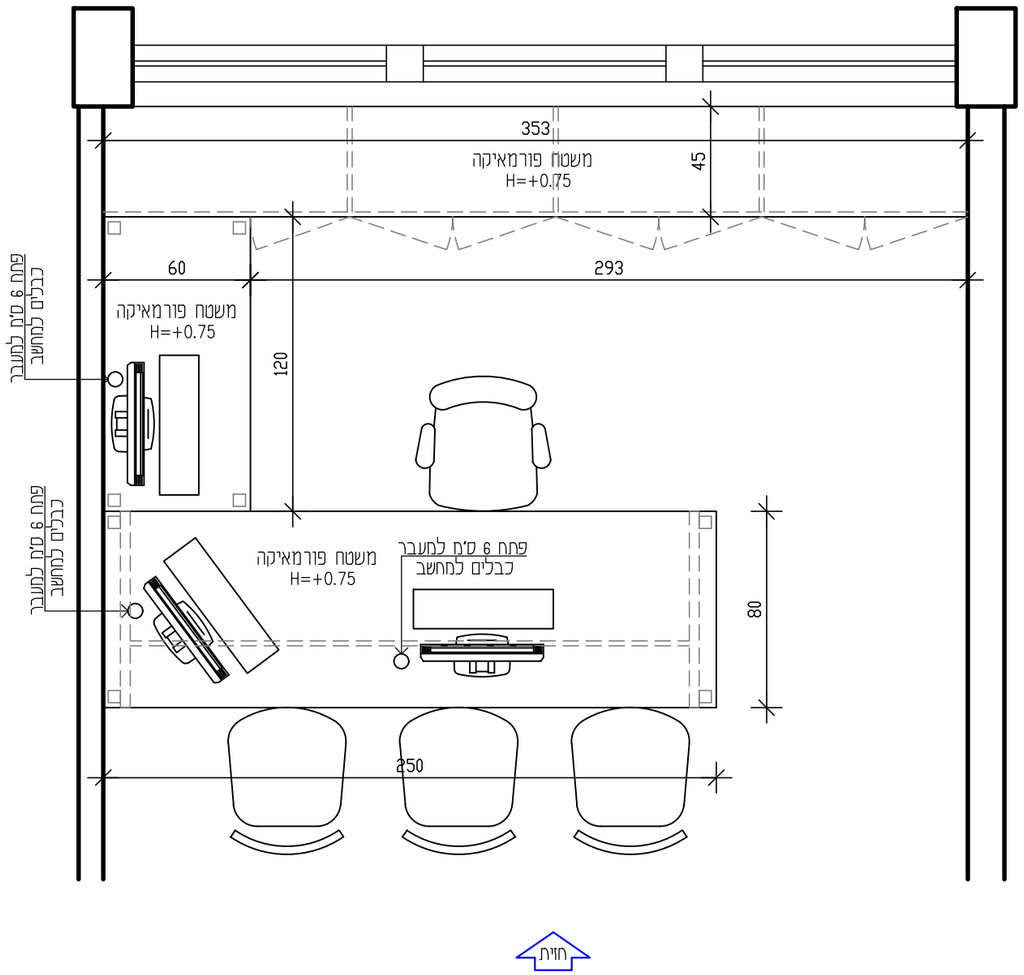

תוכנית מעל המשטח קנ"מ 1:25

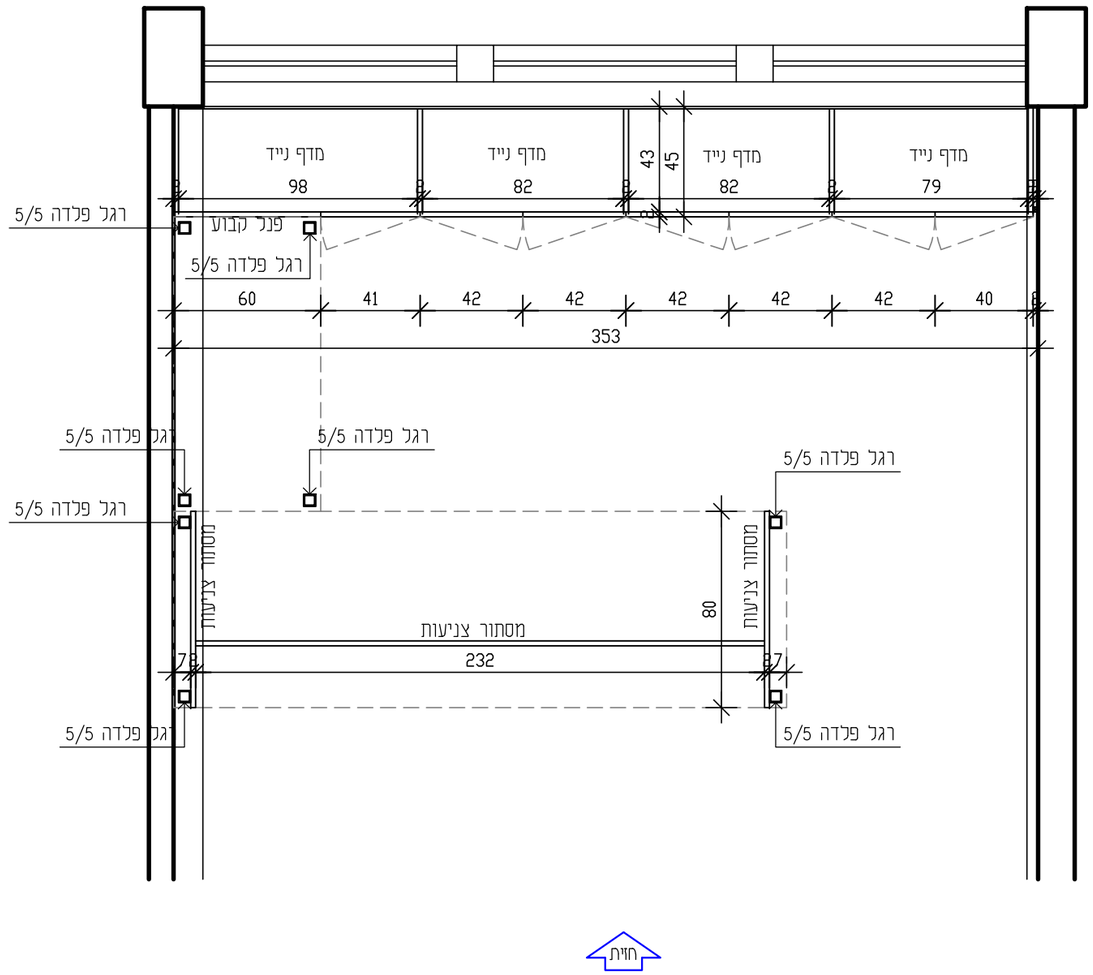

תוכנית מתחת המשטח קנ"מ 1:25

מספר הפרט	6 / מק	מידות	כמות 1	מס' דף: 8	מס, עבודה : 3913
מיקום בבנין	מנהלת המכון ב- 31			קנ"מ: 1:25	מהדורה 1

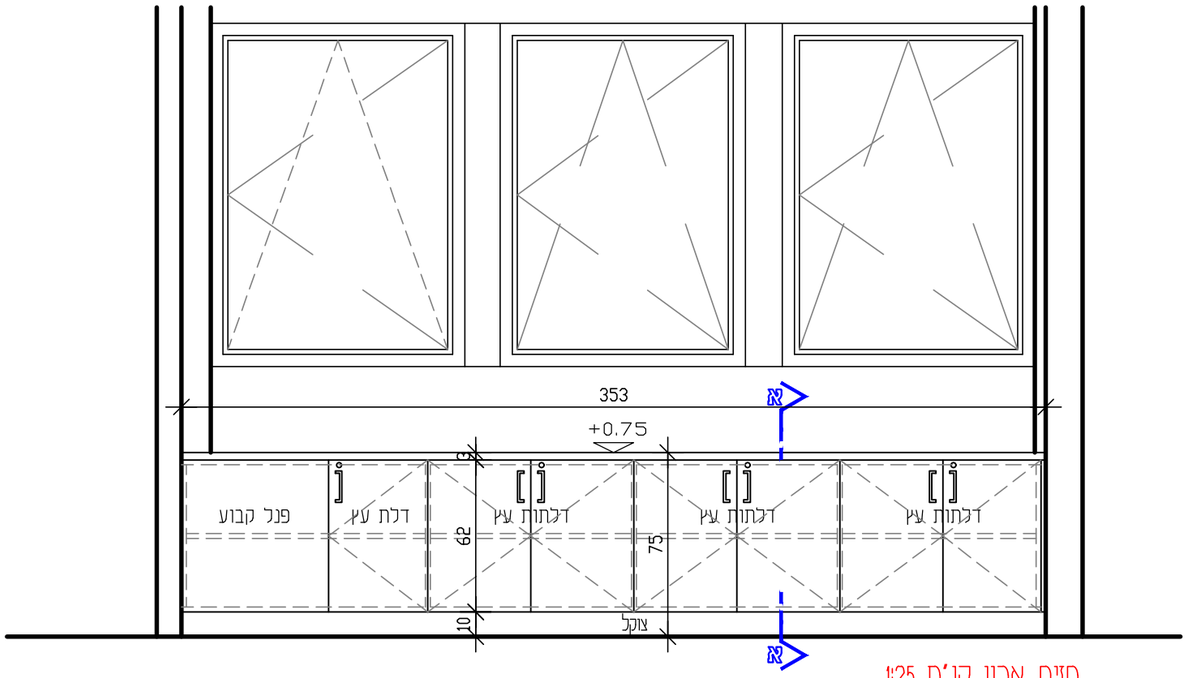

חזית ארון קנ"מ 1:25

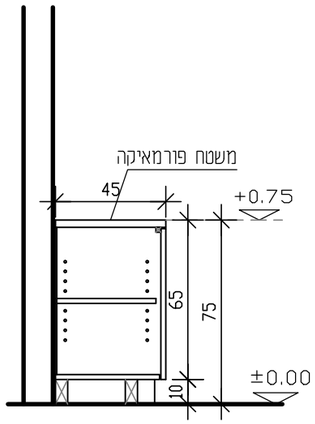

חתך א-א ארון קנ"מ 1:25

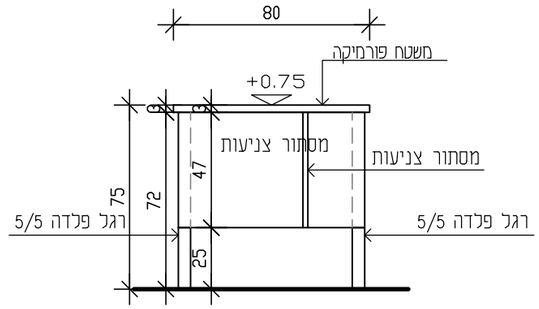

חתך א-א שולחן קנ"מ 1:25

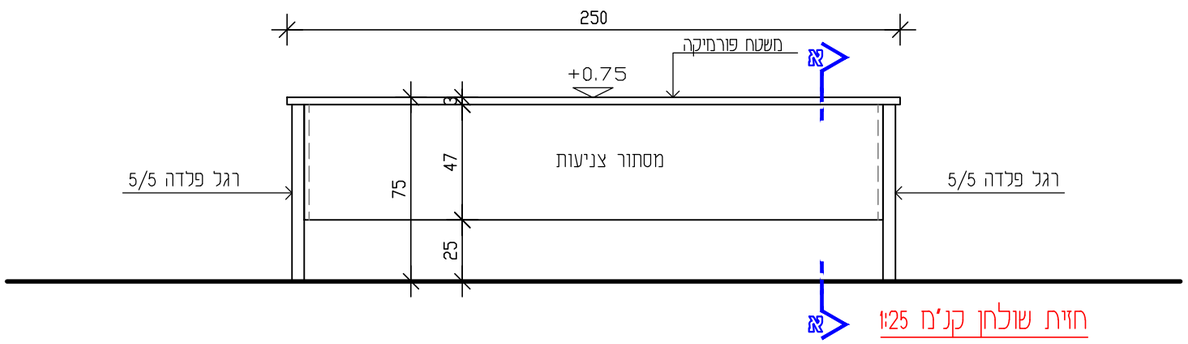

חזית שולחן קנ"מ 1:25

תאור	שולחן מנהל משולב עם ארון נמוך. שולחן מנהל- ניצב על רגלי פלדה 5/5 ס"מ, במשטח השולחן ישנם חורים עבור כבלי מחשב, בחזית השולחן ובצדדים ישנו מסתור צניעות עשוי מלוח לבידים/ MDF. ארון נמוך- ארון נמוך עם משטח פורמיקה מתחת למשטח ארונות עם דלתות עץ לפתיחה רגילה- 3 ארונות דו כנפי, 1 ארון חד כנפי+ סגירת פנל קבוע. בכל תא מדף הניתן לשינוי גובה (סה"כ 4 מדפים), יש להכין חורים כל 10 ס"מ לשינוי גובה המדפים. הארון מונח על גבי צוקל מאלומיניום. כל החלקים עשויים מלוח לבידים 18 מ"מ, הגב עשוי דיקט 6 מ"מ. במפגש הארון עם הקיר להכניס סרגל עץ מרחיק.
פרזול	צירים- דגם קליפ טופ BLUM אקספנדו 75t158E כולל בלומושן מק"ט 973A0500 ידיות- דגם 1720, ידית ח שטוחה 128 מ"מ, ניקל מוברש של דומיסיל או ש"ע. בהתקנה לפי חזית.
גמר	חזיתות- פורמיקה בגוון לבחירת האדריכל. משטח- פורמיקה בגוון לבחירת האדריכל. פנים- פורמיקה לבן מבריק סוג א'. צוקל- פנל אלומיניום גובה 100 מ"מ, אייל ציפויים מק"ט P7/P10, גוון לבחירת האדריכל. קנט- PVC עובי 2 מ"מ גוון זהה לגוון פורמיקה פלדה- גוון לבחירת האדריכל
הערות	המבצע אחראי לבדיקת המידות ולהתאמתן במקום, על כל טעות או אי התאמה עליו להודיע למתכנן. יש לשים לב לחיבורי חשמל/ תקשורת ומחשבים. באחריות הנגר להציג SHOP DRAWING לאישור אדריכל. פנים- פורמיקה לבן מבריק סוג א'.

המכון לרפואה גרעינית

שרון אדריכלים
ארד שרון, שרון גור זאב בע"מ
ריב"ל 7 , תל אביב - יפו טל: 03-6244800

מרכז רפואי אוניברסיטאי ברזילי אשקלון

מספר הפרט	7 מק	מידות 300/210/45	כמות 1	מס' דף: 9	מס, עבודה :	3913
מיקום בבנין	PET -CT	ב-48		קנ"מ: 1:25	מהדורה 1	

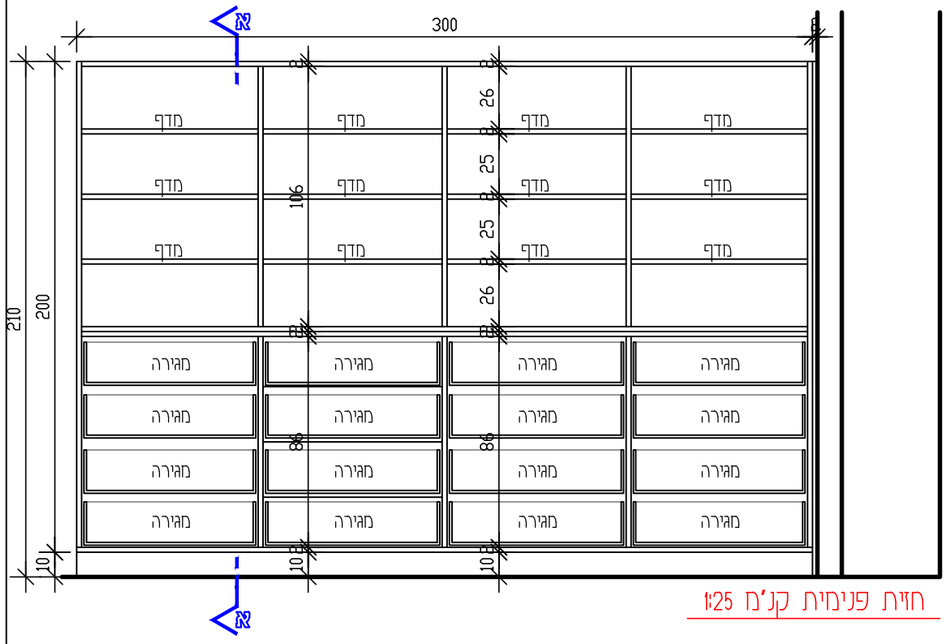

חזית פנימית קנ"מ 1:25

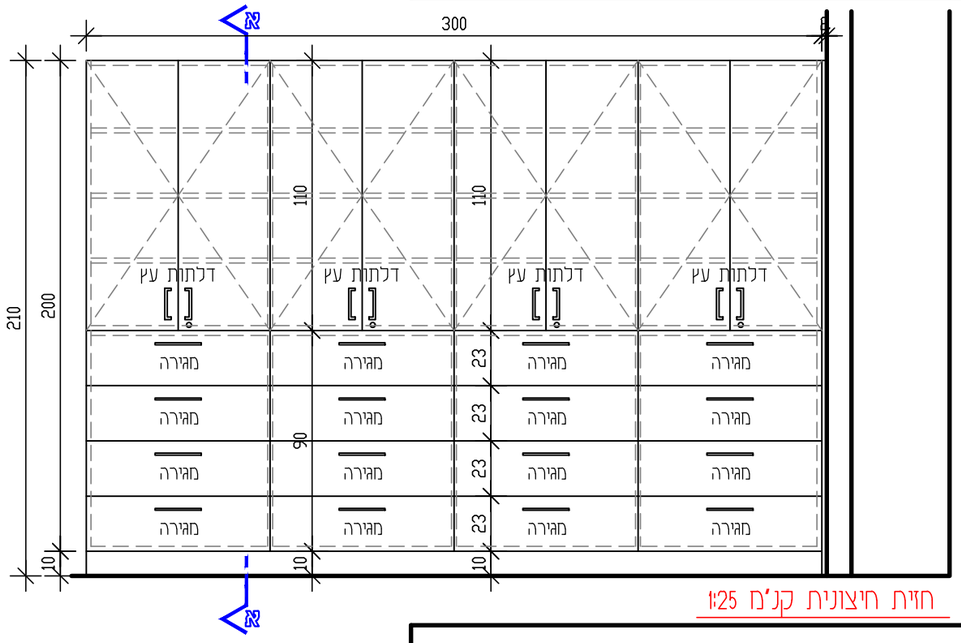

חזית חיצונית קנ"מ 1:25

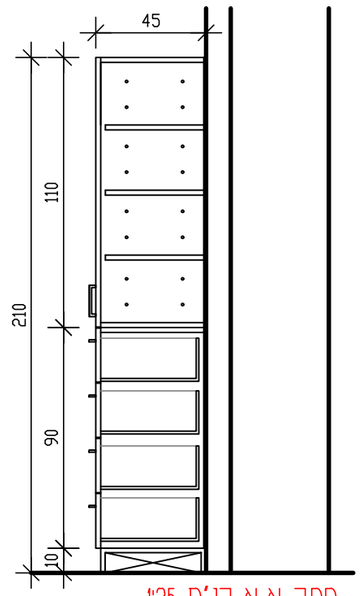

חתך א-א קנ"מ 1:25

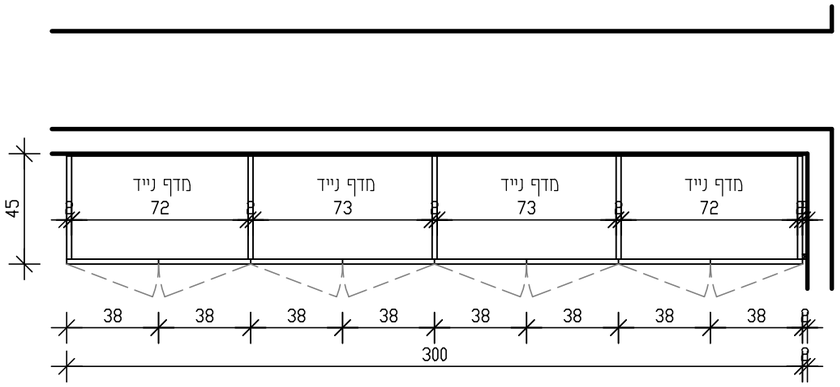

תוכנית ארונות קנ"מ 1:25

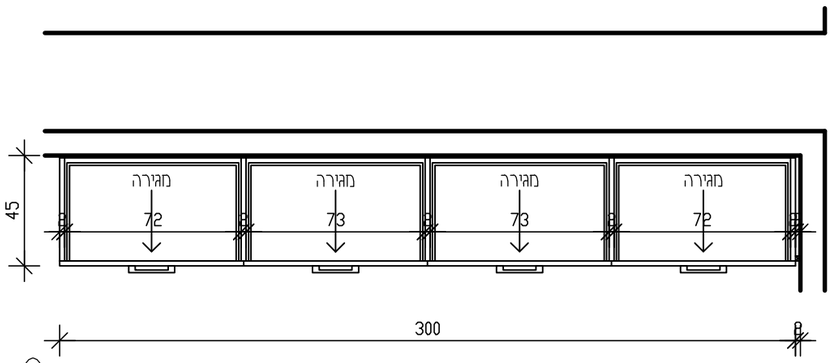

תוכנית מגירות קנ"מ 1:25

תאור

ארון נגרות בנוי מחלק עליון ותחתון.
חלק תחתון- 4 תאים אנכיים, בכל תא 4 מגירות הנעות על מסילות טלסקופיות שליפה מלאה, סה"כ 16 מגירות.
חלק עליון- 4 תאים אנכיים, בכל תא 2 כנפים פתיחה רגילה- סה"כ 8 כנפיים 1-3 מדפים ניידים- סה"כ 12 מדפים ניידים.
הארון מונח על גבי צוקל מאלומיניום.
להכין חורים כל 10 ס"מ לשינוי גובה המדף.
כל החלקים עשויים מלוח לבידים 18 מ"מ, גב 6 מ"מ, כנפיים עשויות מ-MDF 18 מ"מ.
במפגש הארון עם הקיר להכניס סרגל עץ מרחיק.

פרזול

צירים- דגם קליפ טופ BLUM אקספנדו 75t158E כולל בלומושן מק"ט 973A0500

מסילות למגירות- טנדם בוקס בלומושן אפור לשליפה מלאה וטריקה שקטה של בלום-בלורן או ש"ע.

גמר

חזיתות- פורמיקה בגוון לבחירת האדריכל.
פנים- פורמיקה לבן מבריק סוג א'.
צוקל- פנל אלומיניום גובה 100 מ"מ, אייל ציפויים מק"ט P7/P10, גוון לבחירת האדריכל.
קנט- PVC עובי 2 מ"מ גוון זהה לגוון פורמיקה

הערות

המבצע אחראי לבדיקת המידות ולהתאמתן במקום, על כל טעות או אי התאמה עליו להודיע למתכנן.
יש לשים לב לחיבורי חשמל/ תקשורת ומחשבים.
באחריות הנגר להציג SHOP DRAWING לאישור אדריכל.
פנים- פורמיקה לבן מבריק סוג א'.

המכון לרפואה גרעינית

שרון אדריכלים
ארד שרון, שרון גור זאב בע"מ
ריב"ל 7 , תל אביב - יפו טל: 03-6244800

מרכז רפואי אוניברסיטאי ברזילי אשקלון

מספר הפרט	8 / מק	מידות 227/75/45	כמות 3	מס' דף: 10	מס, עבודה :	3913
מיקום בבנין	חדרי רופאים	ב-28 ב-29 ב-30		קנ"מ: 1:25	מהדורה 1	

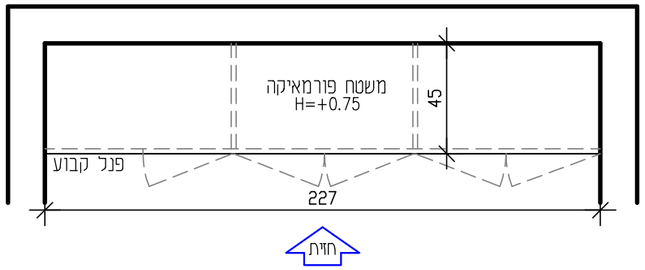

תוכנית מעל המשטח קנ"מ 1:25

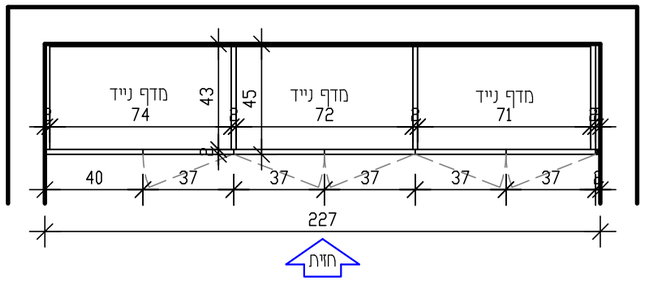

תוכנית מתחת המשטח קנ"מ 1:25

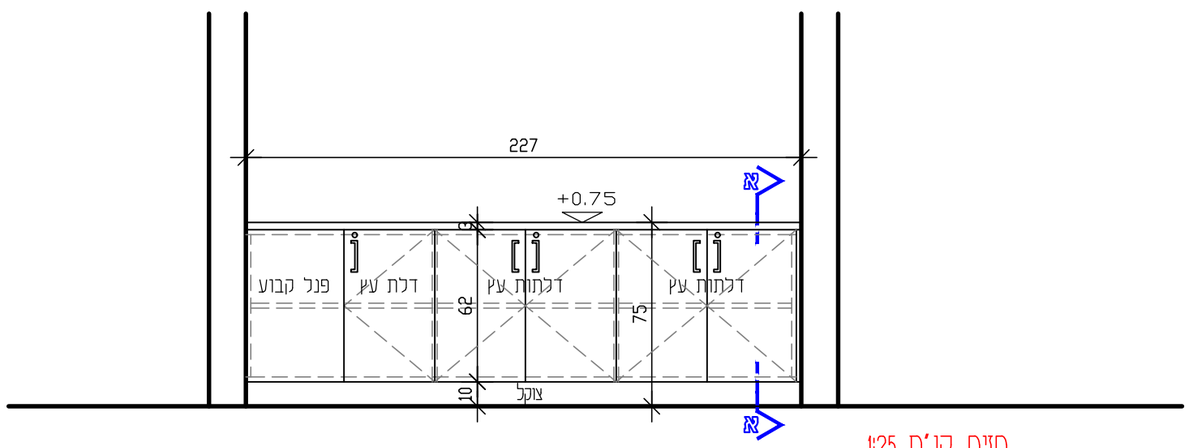

חזית קנ"מ 1:25

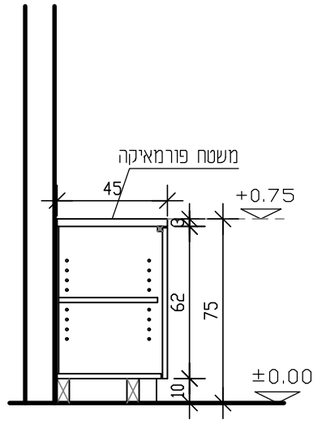

חתך א-א קנ"מ 1:25

תאור	ארון נמוך עם משטח פורמיקה, מתחת למשטח ארונות עם דלתות עץ לפתיחה רגילה- 2 ארונות דו כנפי, 1 ארון חד כנפי+ סגירת פנל קבוע. בכל תא מדף הניתן לשינוי גובה (סה"כ 3 מדפים), יש להכין חורים כל 10 ס"מ לשינוי גובה המדפים. הארון מונח על גבי צוקל מאלומיניום. כל החלקים עשויים מלוח לבידים 18 מ"מ, הגב עשוי דיקט 6 מ"מ. במפגש הארון עם הקיר להכניס סרגל עץ מרחיק.
פרזול	צירים- דגם קליפ טופ BLUM אקספנדו 75t158E כולל בלומושן מק"ט 973A0500 ידיות- דגם 1720, ידית n שטוחה 128 מ"מ, ניקל מוברש של דומיסיל או ש"ע. בהתקנה לפי חזית.
גמר	חזיתות- פורמיקה בגוון לבחירת האדריכל. משטח- פורמיקה בגוון לבחירת האדריכל. פנים- פורמיקה לבן מבריק סוג א'. צוקל- פנל אלומיניום גובה 100 מ"מ, אייל ציפויים מק"ט P7/P10, גוון לבחירת האדריכל. קנט- PVC עובי 2 מ"מ גוון זהה לגוון פורמיקה
הערות	המבצע אחראי לבדיקת המידות ולהתאמתן במקום, על כל טעות או אי התאמה עליו להודיע למתכנן. יש לשים לב לחיבורי חשמל/ תקשורת ומחשבים. באחריות הנגר להציג SHOP DRAWING לאישור אדריכל. פנים- פורמיקה לבן מבריק סוג א'.

המכון לרפואה גרעינית

שרון אדריכלים
ארד שרון, שרון גור זאב בע"מ
ריב"ל 7 , תל אביב - יפו טל: 03-6244800

מרכז רפואי אוניברסיטאי ברזילי אשקלון

מספר הפרט	9 / מק	מידות	80/210/50	כמות 4	מס' דף: 11	מס, עבודה :	3913
מיקום בבנין	חדרי רופאים ב-28 ב-29	פענוח ב-17			קנ"מ: 1:25	מהדורה 1	

ניקיון ב-55

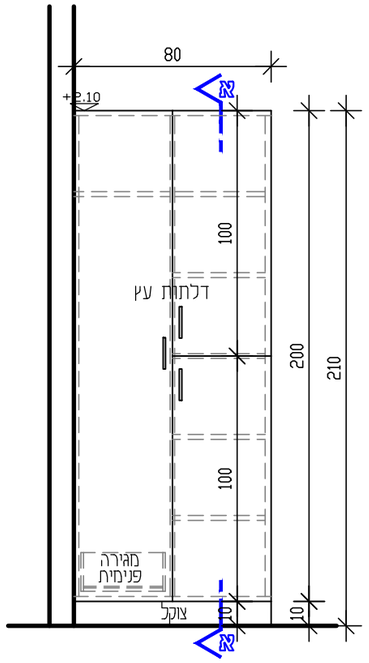

חזית קנ"מ 1:25

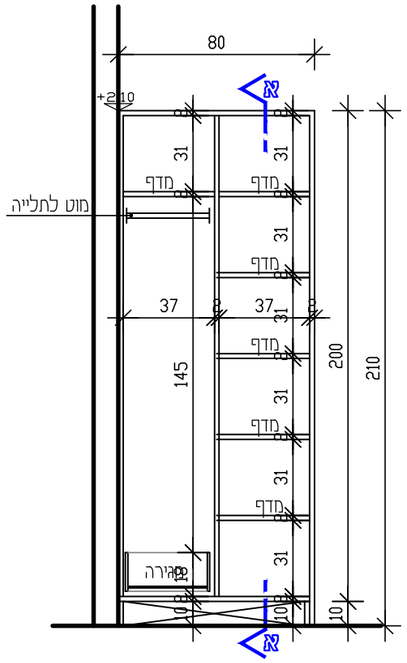

חזית פנימית קנ"מ 1:25

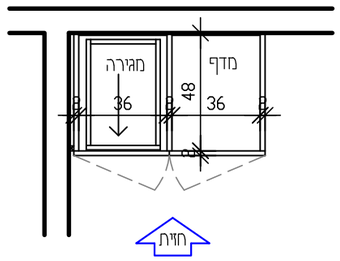

תוכנית מתחת המשטח קנ"מ 1:25

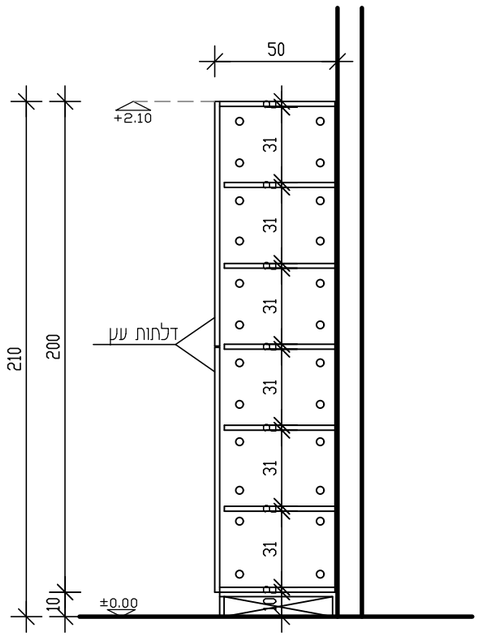

חתך א-א קנ"מ 1:25

תאור	ארון נגרות דו כנפי, כולל מוט תליה, מדפים ניידים ומגירה. להכין חורים כל 10 ס"מ לשינוי גובה המדף. כל החלקים עשויים מלוח לבידים 18 מ"מ, גב 6 מ"מ, כנפיים עשויות מ-MDF 18 מ"מ. במפגש הארון עם הקיר להכניס סרגל עץ מרחיק. הארון מונח על גבי צוקל מאלומיניום.
פרזול	צירים- דגם קליפ טופ BLUM אקספנדו 75t158E כולל בלומושן מק"ט 973A0500 ידיות- דגם 1720, ידית ח שטוחה 128 מ"מ, ניקל מוברש של דומיסיל או ש"ע. בהתקנה לפי חזית. מסילות למגירות- טנדם בוקס בלומושן אפור לשליפה מלאה וטריקה שקטה של בלום-בלורן או ש"ע.
גמר	חזיתות- פורמיקה בגוון לבחירת האדריכל. פנים- פורמיקה לבן מבריק סוג א'. צוקל- פנל אלומיניום גובה 100 מ"מ, אייל ציפויים מק"ט P7/P10, גוון לבחירת האדריכל. קנט- PVC עובי 2 מ"מ גוון זהה לגוון פורמיקה
הערות	המבצע אחראי לבדיקת המידות ולהתאמתן במקום, על כל טעות או אי התאמה עליו להודיע למתכנן. יש לשים לב לחיבורי חשמל/ תקשורת ומחשבים. באחריות הנגר להציג SHOP DRAWING לאישור אדריכל. פנים- פורמיקה לבן מבריק סוג א'.

המכון לרפואה גרעינית

שרון אדריכלים
ארד שרון, שרון גור זאב בע"מ
ריב"ל 7 , תל אביב - יפו טל: 03-6244800

מרכז רפואי אוניברסיטאי ברזילי אשקלון

מספר הפרט	1-9 / מק	מידות	80/210/50	כמות 1	מס' דף: 12	מס, עבודה :	3913
מיקום בבנין	חדרי רופאים ב- 30				קנ"מ: 1:25	מהדורה 1	

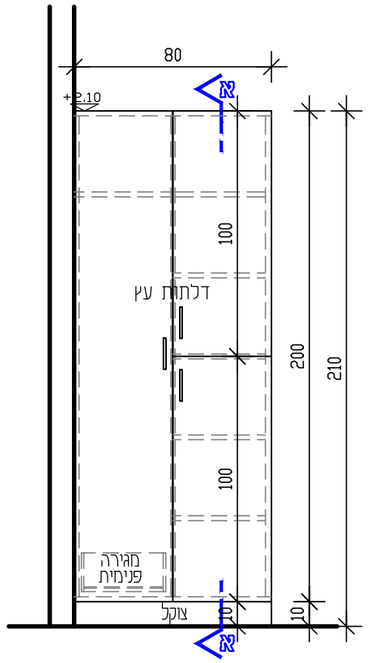

חזית קנ"מ 1:25

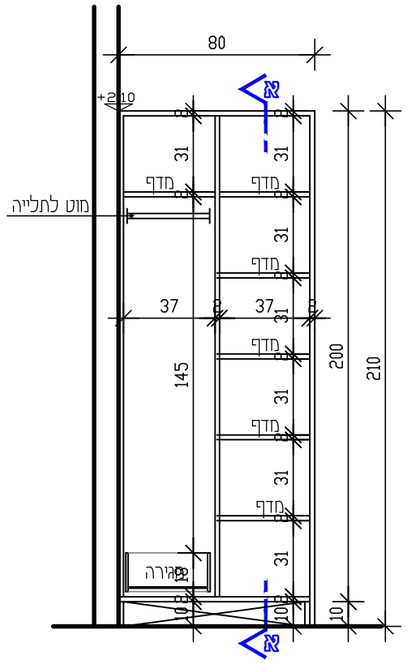

חזית פנימית קנ"מ 1:25

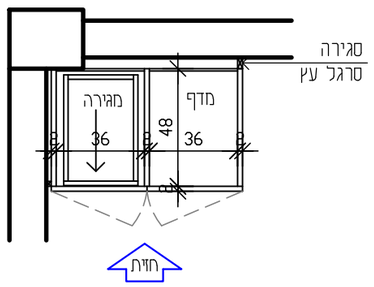

תוכנית מתחת המשטח קנ"מ 1:25

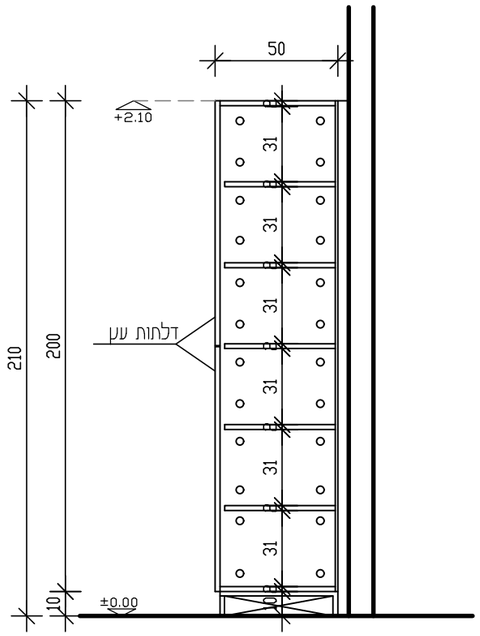

חתך א-א קנ"מ 1:25

תאור

ארון נגרות דו כנפי,
כולל מוט תליה, מדפים ניידים ומגירה.
להכין חורים כל 10 ס"מ לשינוי גובה המדף.
כל החלקים עשויים מלוח לבידים 18 מ"מ, גב 6 מ"מ, כנפיים עשויות מ-MDF 18 מ"מ.
במפגש הארון עם הקיר להכניס סרגל עץ מרחיק.
הארון מונח על גבי צוקל מאלומיניום.

פרזול

צירים- דגם קליפ טופ BLUM אקספנדו 75t158E כולל בלומושן מק"ט 973A0500
ידיות- דגם 1720, ידית ח שטוחה 128 מ"מ, ניקל מוברש של דומיסיל או ש"ע. בהתקנה לפי חזית.
מסילות למגירות- טנדם בוקס בלומושן אפור לשליפה מלאה וטריקה שקטה של בלום-בלורן או ש"ע.

גמר

חזיתות- פורמיקה בגוון לבחירת האדריכל.
פנים- פורמיקה לבן מבריק סוג א'.
צוקל- פנל אלומיניום גובה 100 מ"מ, אייל ציפויים מק"ט P7/P10, גוון לבחירת האדריכל.
קנט- PVC עובי 2 מ"מ גוון זהה לגוון פורמיקה

הערות

המבצע אחראי לבדיקת המידות ולהתאמתן במקום, על כל טעות או אי התאמה עליו להודיע למתכנן.
יש לשים לב לחיבורי חשמל/ תקשורת ומחשבים.
באחריות הנגר להציג SHOP DRAWING לאישור אדריכל.
פנים- פורמיקה לבן מבריק סוג א'.

המכון לרפואה גרעינית

שרון אדריכלים
ארד שרון, שרון גור זאב בע"מ
ריב"ל 7 , תל אביב - יפו טל: 03-6244800

מרכז רפואי אוניברסיטאי ברזילי אשקלון

מספר הפרט	10 / מק	מידות 240/210/60	כמות 1	מס' דף: 13	מס, עבודה :	3913
מיקום בבנין	פרוזדור אגף הנהלה ב- 36			קנ"מ: 1:25	מהדורה 1	

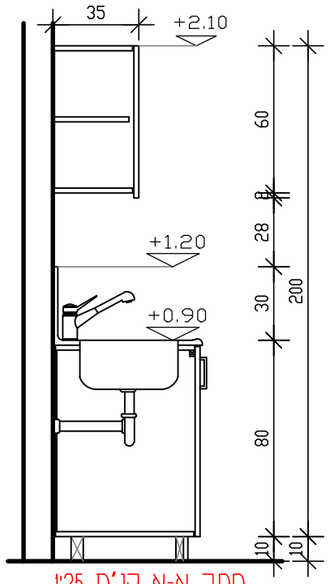

חתך א-א קנ"מ 1:25

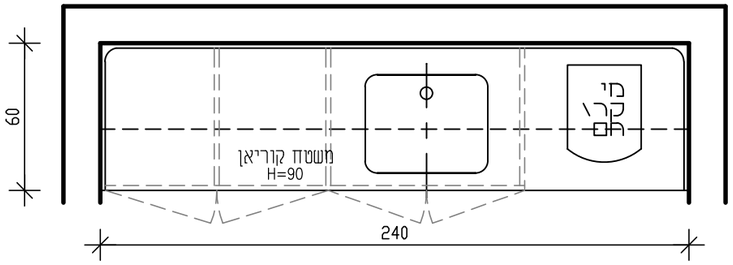

תוכנית מעל המשטח קנ"מ 1:25

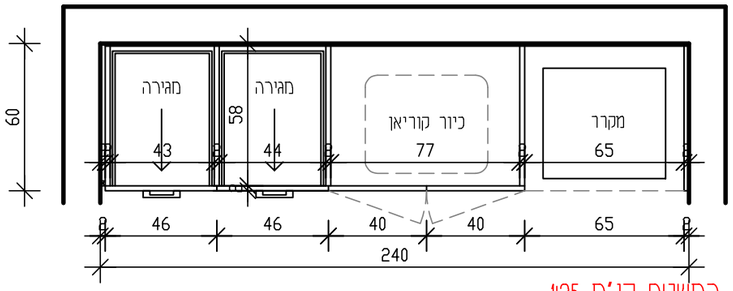

תוכנית מתחת המשטח קנ"מ 1:25

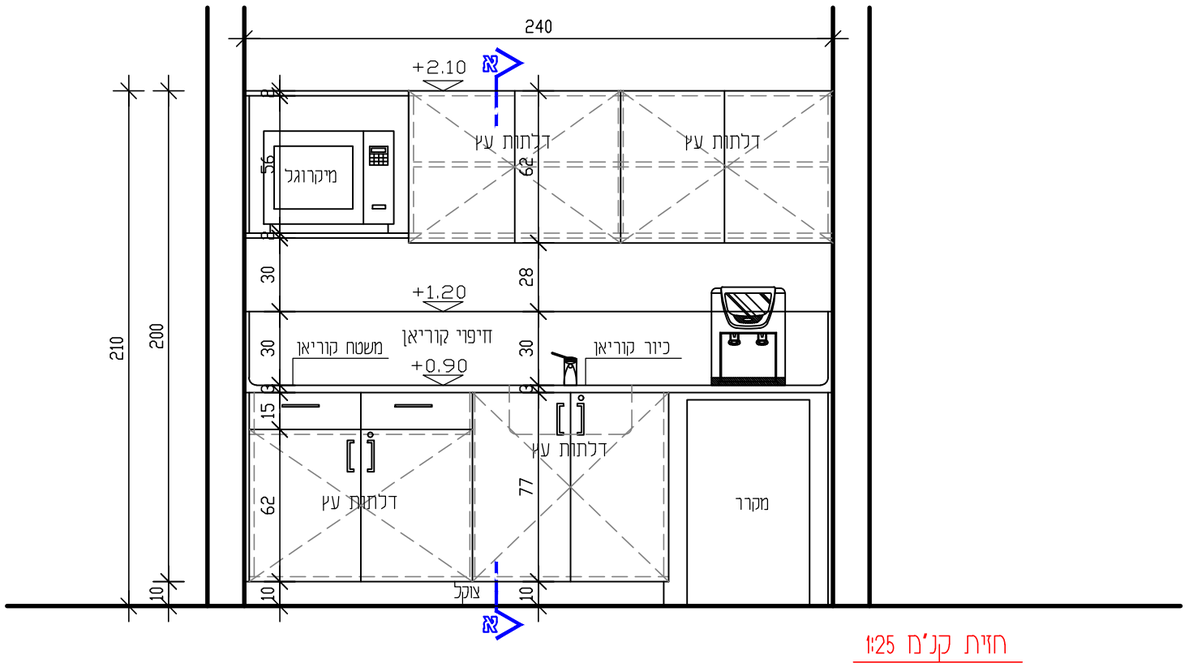

חזית קנ"מ 1:25

תאור

מטבחון מורכב מארון תחתון וארון עליון לפי המשורטט.
ארון תחתון- ארון נגרות עם משטח קוריאן+ הגבהת קוריאן 03 ס"מ צמוד לקירות, כיור קוריאן.
מתחת למשטח תא למקרר, ארון מתחת לכיור ללא מדף עם נעילה, 2 מגירות ומתחת להן ארון דו כנפי עם מדף נייד.
להכין חורים כל 10 ס"מ לשינוי גובה המדף.
ארון עליון- תא למיקרוגל, 2 ארונות דו כנפיים עם ירידה של 2 ס"מ בתחתית לפתיחה (סה"כ 4 כנפיים), בכל ארון מדף קבוע.
כל החלקים עשויים מלוח לבידים 18 מ"מ, גב 6 מ"מ, כנפיים עשויות מ-MDF 18 מ"מ.
במפגש הארון עם הקיר להכניס סרגל עץ מרחיק.

פרזול

צירים- דגם קליפ טופ BLUM אקספנדו 75t158E כולל בלומושן מק"ט 973A0500
ידיות- דגם 1720, ידית ח שטוחה 128 מ"מ, ניקל מוברש של דומיסיל או ש"ע. בהתקנה לפי חדית.
מסילות למגירות- טנדם בוקס בלומושן אפור לשליפה מלאה וטריקה שקטה של בלום-בלורן או ש"ע.

גמר

חזיתות- פורמיקה בגוון לבחירת האדריכל.
משטח+הגבהה- קוריאן בגוון לבחירת האדריכל.
פנים- פורמיקה לבן מבריק סוג א'.
צוקל- פנל אלומיניום גובה 100 מ"מ, אייל ציפויים מק"ט P7/P10, גוון לבחירת האדריכל.
קנט- PVC עובי 2 מ"מ גוון זהה לגוון פורמיקה
כיור- קוריאן, דגם וגוון לבחירת האדריכל

הערות

המבצע אחראי לבדיקת המידות ולהתאמתן במקום, על כל טעות או אי התאמה עליו להודיע למתכנן.
יש לשים לב לחיבורי חשמל/ תקשורת ומחשבים.
באחריות הנגר להציג SHOP DRAWING לאישור אדריכל.
פנים- פורמיקה לבן מבריק סוג א'.

המכון לרפואה גרעינית

שרון אדריכלים
ארד שרון, שרון גור זאב בע"מ
ריב"ל 7 , תל אביב - יפו טל: 03-6244800

מרכז רפואי אוניברסיטאי
ברזילי אשקלון

מספר הפרט	11 מק	מידות	210/75/45	כמות 1	מס' דף: 14	מס, עבודה :	3913
מיקום בבנין	פיזיקאי	ב- 33			קנ"מ: 1:25	מהדורה 1	

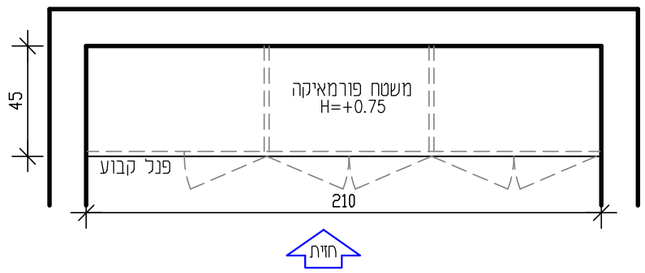

תוכנית מעל המשטח קנ"מ 1:25

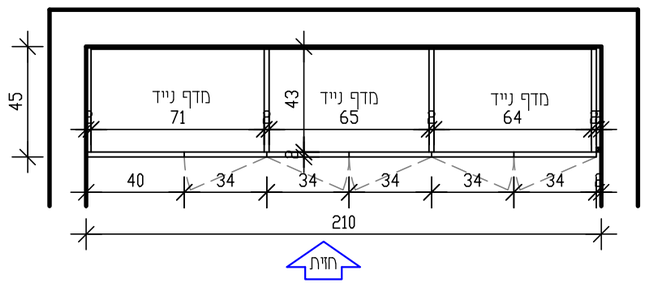

תוכנית מתחת המשטח קנ"מ 1:25

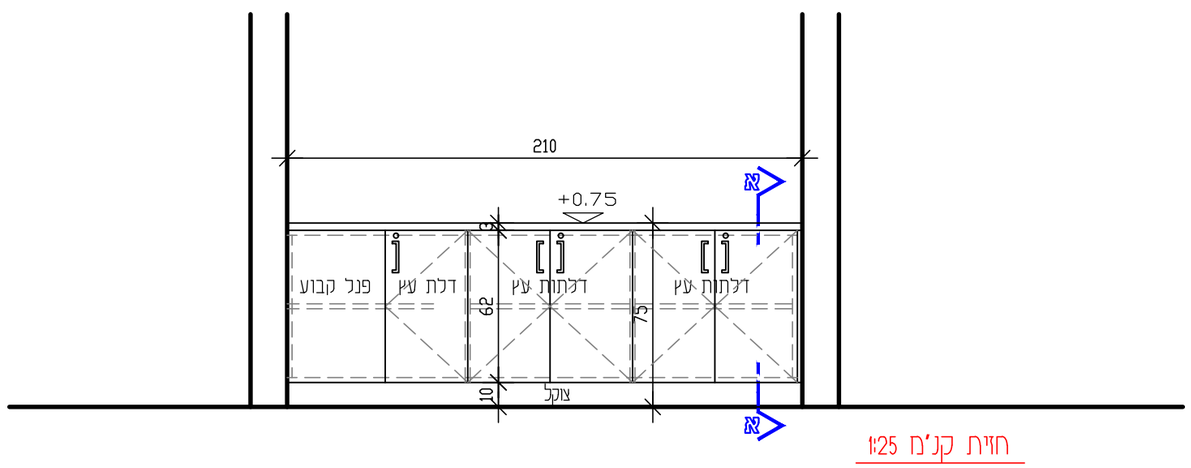

חזית קנ"מ 1:25

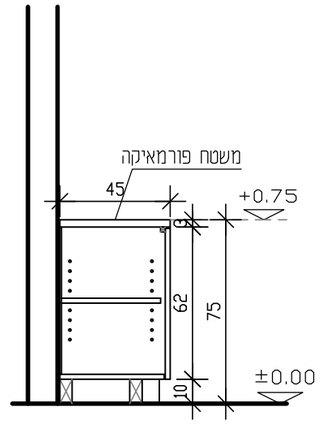

חתך א-א קנ"מ 1:25

תאור	ארון נמוך עם משטח פורמיקה, מתחת למשטח ארונות עם דלתות עץ לפתיחה רגילה- 2 ארונות דו כנפי, 1 ארון חד כנפי+ סגירת פנל קבוע. בכל תא מדף הניתן לשינוי גובה (סה"כ 3 מדפים), יש להכין חורים כל 10 ס"מ לשינוי גובה המדפים. הארון מונח על גבי צוקל מאלומיניום. כל החלקים עשויים מלוח לבידים 18 מ"מ, הגב עשוי דיקט 6 מ"מ. במפגש הארון עם הקיר להכנים סרגל עץ מרחיק.
פרזול	צירים- דגם קליפ טופ BLUM אקספנדו 75t158E כולל בלומושן מק"ט 973A0500 ידיות- דגם 1720, ידית n שטוחה 128 מ"מ, ניקל מוברש של דומיסיל או ש"ע. בהתקנה לפי חזית.
גמר	חזיתות- פורמיקה בגוון לבחירת האדריכל. משטח- פורמיקה בגוון לבחירת האדריכל. פנים- פורמיקה לבן מבריק סוג א'. צוקל- פנל אלומיניום גובה 100 מ"מ, אייל ציפויים מק"ט P7/P10, גוון לבחירת האדריכל. קנט- PVC עובי 2 מ"מ גוון זהה לגוון פורמיקה
הערות	המבצע אחראי לבדיקת המידות ולהתאמתן במקום, על כל טעות או אי התאמה עליו להודיע למתכנן. יש לשים לב לחיבורי חשמל/ תקשורת ומחשבים. באחריות הנגר להציג SHOP DRAWING לאישור אדריכל. פנים- פורמיקה לבן מבריק סוג א'.

המכון לרפואה גרעינית

שרון אדריכלים
ארד שרון, שרון גור זאב בע"מ
ריב"ל 7 , תל אביב - יפו טל: 03-6244800

מרכז רפואי אוניברסיטאי ברזילי אשקלון

מספר הפרט	12/מק	מידות 218/210/60	כמות 1	מס' דף: 15	מס, עבודה :	3913
מיקום בבנין	מטבחון צוות ב-23			קנ"מ: 1:25	מהדורה 1	

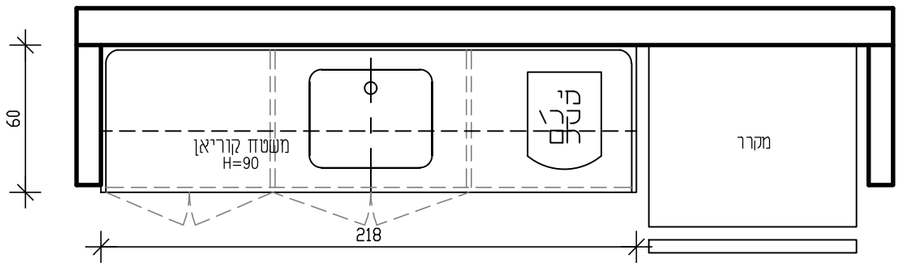

תוכנית מעל המשטח קנ"מ 1:25

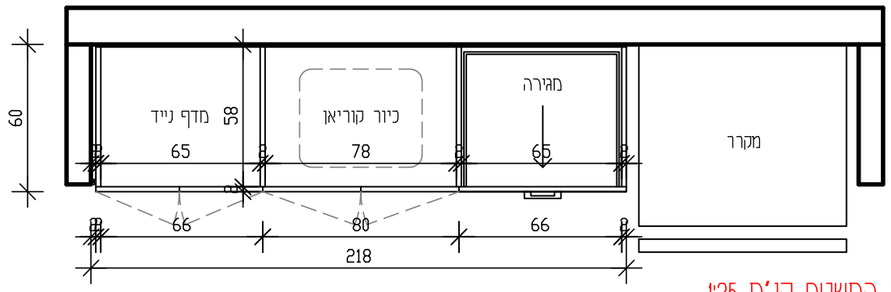

תוכנית מתחת המשטח קנ"מ 1:25

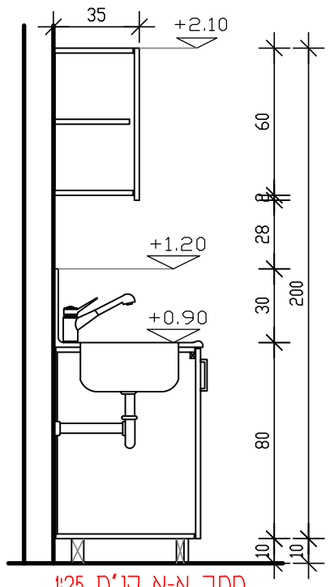

חתך א-א קנ"מ 1:25

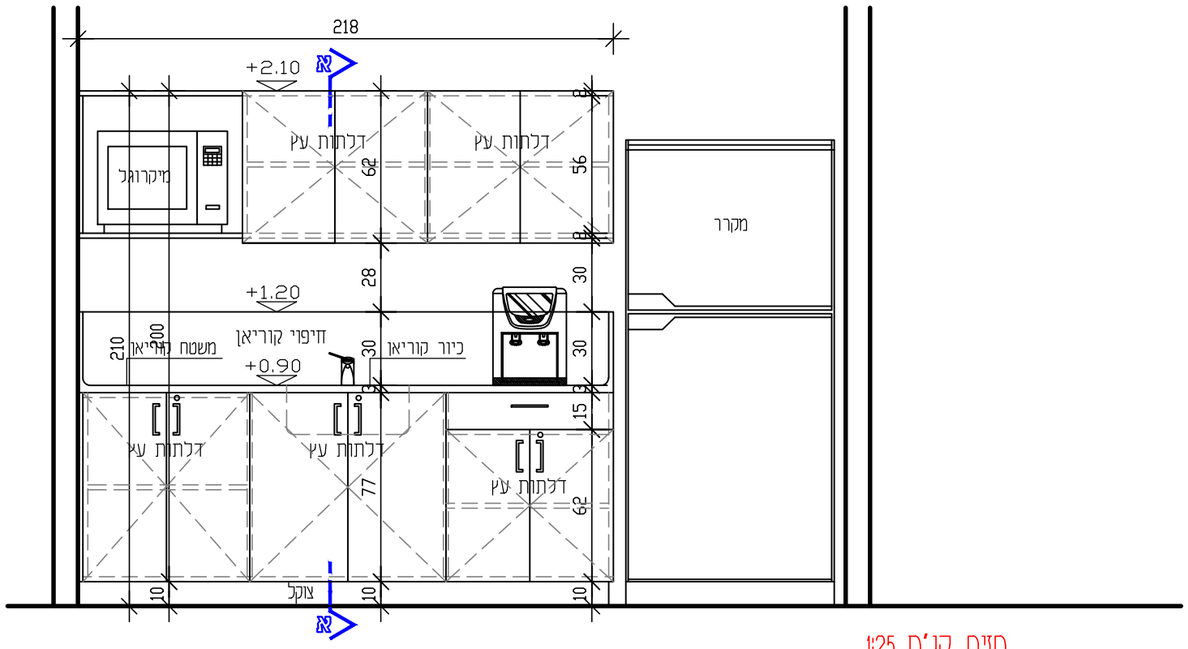

חזית קנ"מ 1:25

תאור

מטבחון מורכב מארון תחתון וארון עליון לפי המשורטט.
ארון תחתון- ארון נגרות עם משטח קוריאן+ הגבהת קוריאן 30 ס"מ צמוד לקירות, כיור קוריאן.
מתחת למשטח ארון דו כנפי עם מדף נייד, ארון מתחת לכיור ללא מדף עם נעילה, מגירה ומתחת לה ארון דו כנפי עם מדף נייד.
להכין חורים כל 10 ס"מ לשינוי גובה המדף.
ארון עליון- תא למיקרוגל, 2 ארונות דו כנפיים עם ירידה של 2 ס"מ בתחתית לפתיחה (סה"כ 4 כנפיים), בכל ארון מדף קבוע.
כל החלקים עשויים מלוח לבידים 18 מ"מ, גב 6 מ"מ, כנפיים עשויות מ-MDF 18 מ"מ.
במפגש הארון עם הקיר להכניס סרגל עץ מרחיק.
הארון מונח על גבי צוקל מאלומיניום.

פרזול

צירים- דגם קליפ טופ BLUM אקספנדו 75t158E כולל בלומושן מק"ט 973A0500
ידיות- דגם 1720, ידית ח שטוחה 128 מ"מ, ניקל מוברש של דומיסיל או ש"ע. בהתקנה לפי חזית.
מסילות למגירות- טנדם בוקס בלומושן אפור לשליפה מלאה וטריקה שקטה של בלום-בלורן או ש"ע.

גמר

חזיתות- פורמיקה בגוון לבחירת האדריכל.
משטח+הגבהה- קוריאן בגוון לבחירת האדריכל.
פנים- פורמיקה לבן מבריק סוג א'.
צוקל- פנל אלומיניום גובה 100 מ"מ, אייל ציפויים מק"ט P7/P10, גוון לבחירת האדריכל.
קנט- PVC עובי 2 מ"מ גוון זהה לגוון פורמיקה
כיור- קוריאן, דגם וגוון לבחירת האדריכל

הערות

המבצע אחראי לבדיקת המידות ולהתאמתן במקום, על כל טעות או אי התאמה עליו להודיע למתכנן.
יש לשים לב לחיבורי חשמל/ תקשורת ומחשבים.
באחריות הנגר להציג SHOP DRAWING לאישור אדריכל.
פנים- פורמיקה לבן מבריק סוג א'.

המכון לרפואה גרעינית

שרון אדריכלים
ארד שרון, שרון גור זאב בע"מ
ריב"ל 7 , תל אביב - יפו טל: 03-6244800

מרכז רפואי אוניברסיטאי ברזילי אשקלון

מספר הפרט	13 מק	מידות 474/210/84	כמות 1	מס' דף: 16	מס, עבודה :	3913
מיקום בבנין	משרד קבלה ב-22			קנ"מ: 1:25	מהדורה 1	

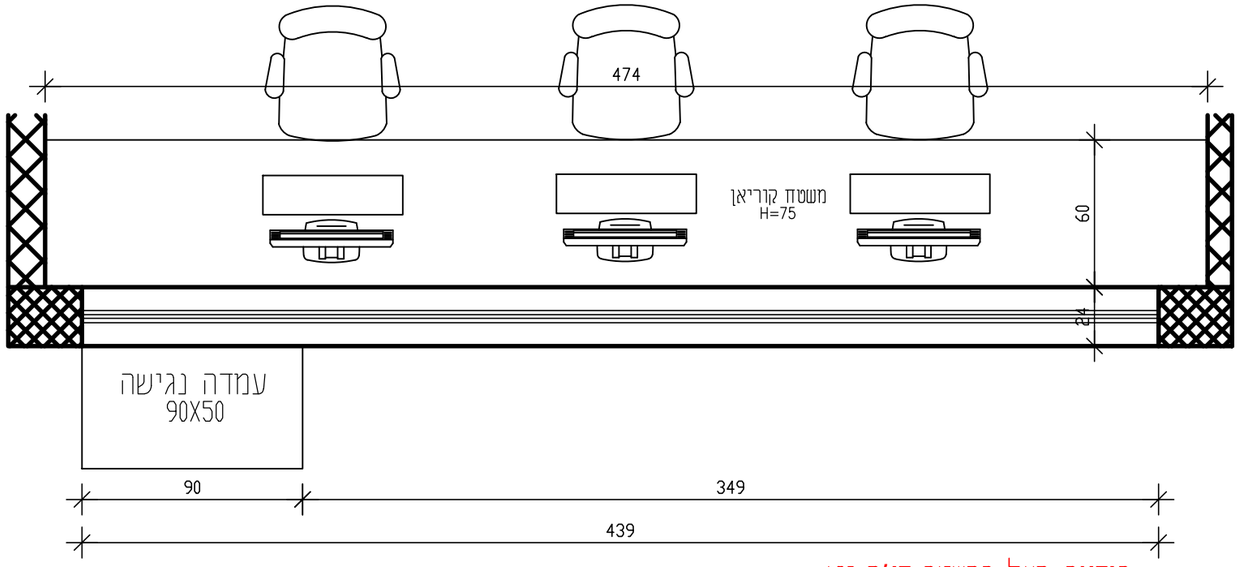

תוכנית מעל המשטח קנ"מ 1:25

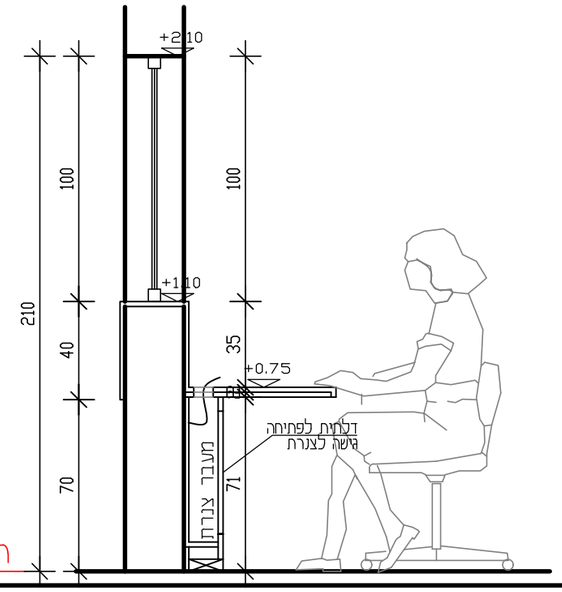

חתך א-א קנ"מ 1:25

חזית קנ"מ 1:25

תאור	דלפק מזכירות מוגן קרינה ר"א עשוי קיר בטון, קוריאן, פורמיקה וזכוכית. קיר בטון ומעליו חיפוי קוריאן עד +011, מעל הקוריאן יושב חלון עד +01.2, משטח העבודה של המזכירות עשוי קוריאן ומתחת למשטח יש מעבר צנרת מחופה פורמיקה. מעבר הצנרת יושב על צוקל מאלומיניום. כל החלקים עשויים מלוח לבידים 18 מ"מ, גב 6 מ"מ, כנפיים עשויות מ-MDF 18 מ"מ. לדלפק מחוברת עמדת נגישות עשויה קוריאן.
פרזול	צירים- דגם קליפ טופ BLUM אקספנדו 75t158E כולל בלומושן מק"ט 973A0500 ידיות- דגם 1720, ידית ח שטוחה 128 מ"מ, ניקל מוברש של דומיסיל או ש"ע. בהתקנה לפי חזית. חלון- זכוכית בטחון שכבות (טריפלקס) 5+1.52 PVB +5 פרופיל אלומיניום 5/5 ס"מ.
גמר	מעבר צנרת- פרומיקה בגוון לבחירת האדריכל. משטח+ חיפוי קיר- קוריאן בגוון לבחירת האדריכל. קיר בטון- צבע בגוון לבחירת האדריכל. צוקל- פנל אלומיניום גובה 100 מ"מ, אייל ציפויים מק"ט P7/P10, גוון לבחירת האדריכל. קנט- קוריאן בגוון לבחירת האדריכל. פרופיל חלון- אלומיניום בגוון לבירת האדריכל.
הערות	המבצע אחראי לבדיקת המידות ולהתאמתן במקום, על כל טעות או אי התאמה עליו להודיע למתכנן. יש לשים לב לחיבורי חשמל/ תקשורת ומחשבים. באחריות הנגר להציג SHOP DRAWING לאישור אדריכל. פנים- פורמיקה לבן מבריק סוג א'.

המכון לרפואה גרעינית

שרון אדריכלים
ארד שרון, שרון גור זאב בע"מ
ריב"ל 7 , תל אביב - יפו טל: 03-6244800

מרכז רפואי אוניברסיטאי
ברזילי אשקלון

מספר הפרט	14 מק	מידות	309/85/55	כמות 1	מס' דף: 17	מס, עבודה :	3913
מיקום בבנין	חדר אחות ב-20				קנ"מ: 1:25	מהדורה 1	

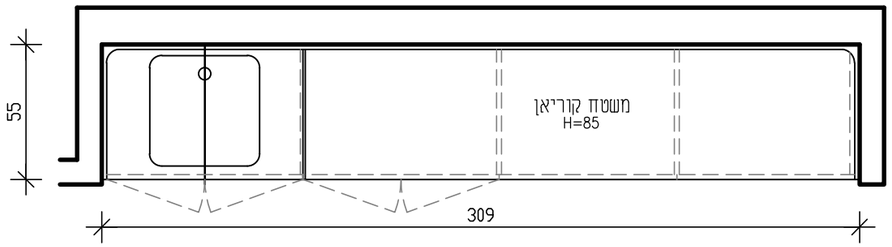

תוכנית מעל המשטח קנ"מ 1:25

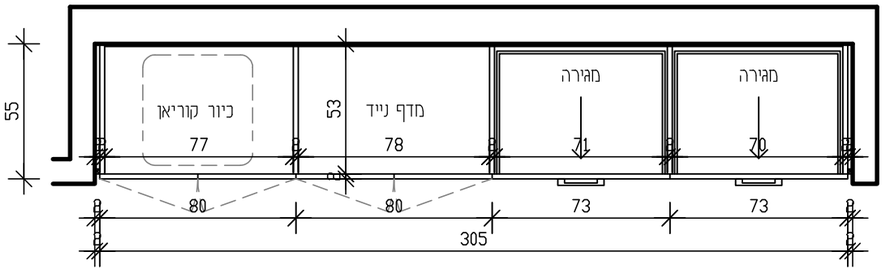

תוכנית מתחת המשטח קנ"מ 1:25

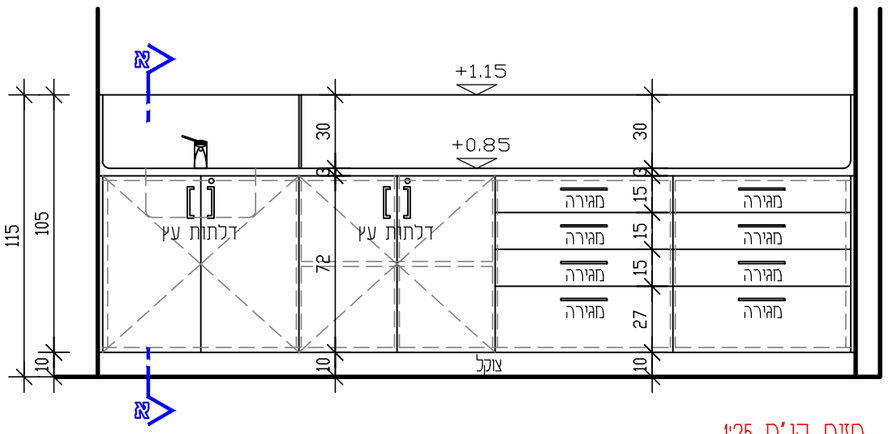

חזית קנ"מ 1:25

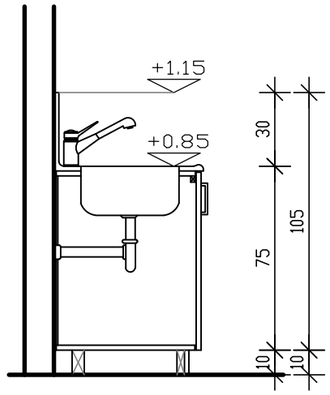

חתך א-א קנ"מ 1:25

תאור

מקבע נגרות וקוריאן לפי המשורטט.
משטח עליון עשוי קוריאן, כולל- כיור קוריאן, הפרדת קוריאן בין משטח עבודה למשטח כיור והגבהת קוריאן 30 ס"מ על כל הקירות.
מתחת למשטח ארון דו כנפי עם מדף נייד, ארון מתחת לכיור ללא מדף עם נעילה,
2 תאים עם מגירות- בכל תא 4 מגירות: 3 קטנות ו- 1 גדולה, סה"כ 8 מגירות.
ארון עליון- תא למיקרוגל, 2 ארונות דו כנפיים עם ירידה של 2 ס"מ בתחתית לפתיחה (סה"כ 4 כנפיים), בכל ארון מדף קבוע.
כל החלקים עשויים מלוח לבידים 18 מ"מ, גב 6 מ"מ, כנפיים עשויות מ-MDF 18 מ"מ.
במפגש הארון עם הקירות להכניס סרגל עץ מרחיק.
הארון מונח על גבי צוקל מאלומיניום.

פרזול

צירים- דגם קליפ טופ BLUM אקספנדו 75t158E כולל בלומושן מק"ט 973A0500
ידיות לארונות- דגם 1720, ידית ח שטוחה 128 מ"מ, ניקל מוברש של דומיסיל או ש"ע. בהתקנה לפי חזית.
ידיות למגירות- דגם 1720, ידית ח שטוחה 160 מ"מ, ניקל מוברש של דומיסיל או ש"ע. בהתקנה לפי חזית.
מסילות למגירות- טנדם בוקס בלומושן אפור לשליפה מלאה וטריקה שקטה של בלום-בלורן או ש"ע.

גמר

חזיתות- פורמיקה בגוון לבחירת האדריכל.
משטח+הגבהה- קוריאן בגוון לבחירת האדריכל.
פנים- פורמיקה לבן מבריק סוג א'.
צוקל- פנל אלומיניום גובה 100 מ"מ, אייל ציפויים מק"ט P7/P10, גוון לבחירת האדריכל.
קנט- PVC עובי 2 מ"מ גוון זהה לגוון פורמיקה
כיור- קוריאן, דגם וגוון לבחירת האדריכל

הערות

המבצע אחראי לבדיקת המידות ולהתאמתן במקום, על כל טעות או אי התאמה עליו להודיע למתכנן.
יש לשים לב לחיבורי חשמל/ תקשורת ומחשבים.
באחריות הנגר להציג SHOP DRAWING לאישור אדריכל.
פנים- פורמיקה לבן מבריק סוג א'.

שרון אדריכלים
ארד שרון, שרון גור זאב בע"מ
ריב"ל 7 , תל אביב - יפו טל: 03-6244800

המכון לרפואה גרעינית

מרכז רפואי אוניברסיטאי ברזילי אשקלון

מספר הפרט	15/מק	מידות 120/210/40	כמות 1	מס' דף: 18	מס, עבודה :	3913
מיקום בבנין	חדר אחות ב- 20			קנ"מ: 1:25	מהדורה 1	

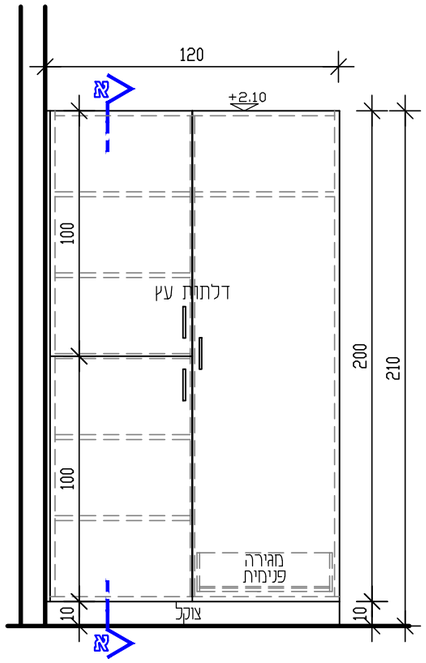

חזית קנ"מ 1:25

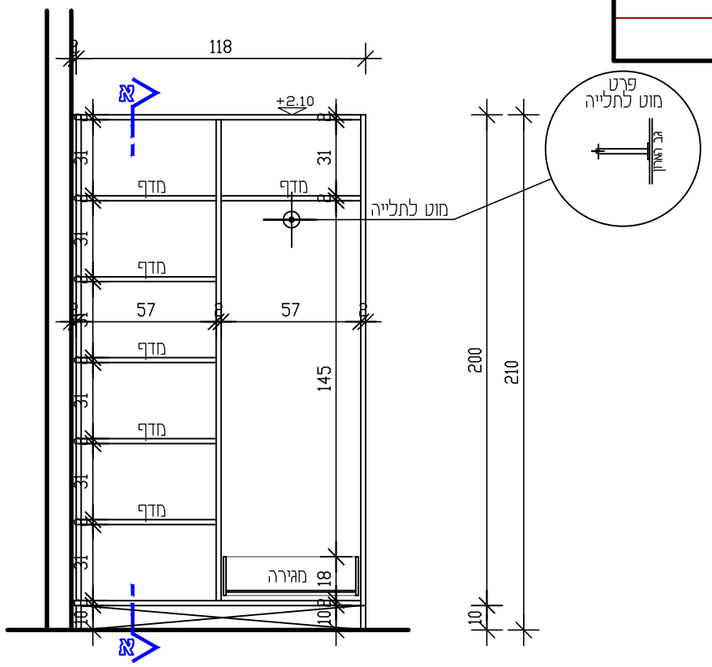

חזית פנימית קנ"מ 1:25

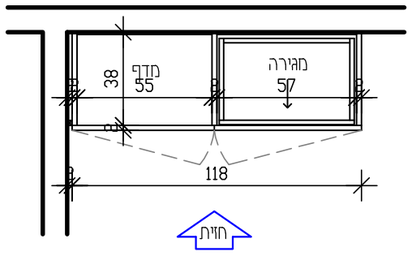

תוכנית מתחת המשטח קנ"מ 1:25

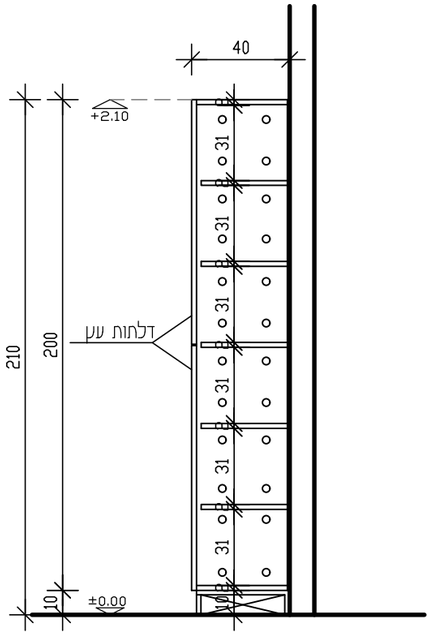

חתך א-א קנ"מ 1:25

תאור	ארון נגרות דו כנפי, כולל מוט תליה, מדפים ניידים ומגירה. להכין חורים כל 10 ס"מ לשינוי גובה המדף. כל החלקים עשויים מלוח לבידים 18 מ"מ, גב 6 מ"מ, כנפיים עשויות מ-MDF 18 מ"מ. במפגש הארון עם הקיר להכניס סרגל עץ מרחיק. הארון מונח על גבי צוקל מאלומיניום.
פרזול	צירים- דגם קליפ טופ BLUM אקספנדו 75t158E כולל בלומושן מק"ט 973A0500 ידיות- דגם 1720, ידית ח שטוחה 128 מ"מ, ניקל מוברש של דומיסיל או ש"ע. בהתקנה לפי חדית. מסילות למגירות- טנדם בוקס בלומושן אפור לשליפה מלאה וטריקה שקטה של בלום-בלורן או ש"ע.
גמר	חזיתות- פורמיקה בגוון לבחירת האדריכל. פנים- פורמיקה לבן מבריק סוג א'. צוקל- פנל אלומיניום גובה 100 מ"מ, אייל ציפויים מק"ט P7/P10, גוון לבחירת האדריכל. קנט- PVC עובי 2 מ"מ גוון זהה לגוון פורמיקה
הערות	המבצע אחראי לבדיקת המידות ולהתאמתן במקום, על כל טעות או אי התאמה עליו להודיע למתכנן. יש לשים לב לחיבורי חשמל/ תקשורת ומחשבים. באחריות הנגר להציג SHOP DRAWING לאישור אדריכל. פנים- פורמיקה לבן מבריק סוג א'.

המכון לרפואה גרעינית

שרון אדריכלים
ארד שרון, שרון גור זאב בע"מ
ריב"ל 7 , תל אביב - יפו טל: 03-6244800

מרכז רפואי אוניברסיטאי ברזילי אשקלון

מספר הפרט	16 מק	מידות	361/85/70	כמות 1	מס' דף: 19	מס, עבודה :	3913
מיקום בבנין	חדר חם	ב- 40			קנ"מ: 1:25	מהדורה 1	

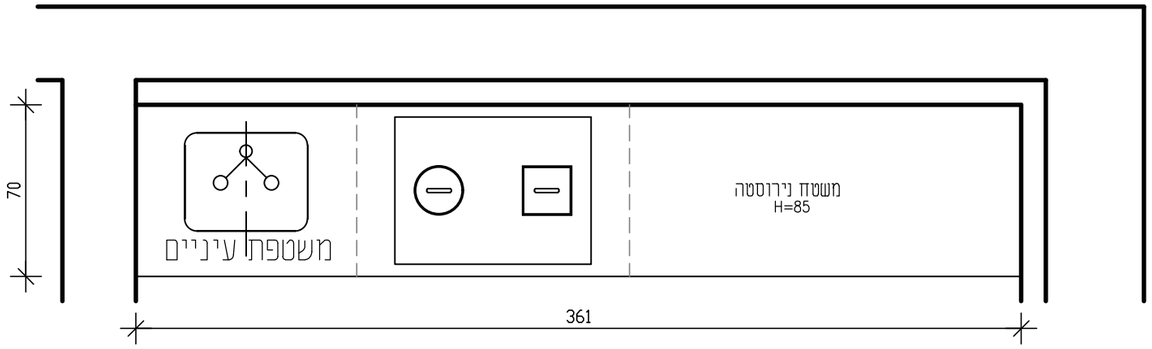

תוכנית מעל המשטח קנ"מ 1:25

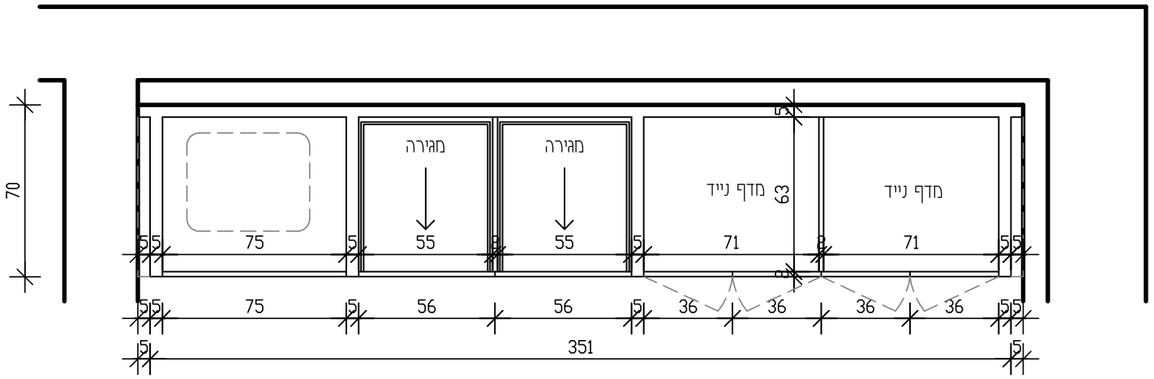

תוכנית מתחת המשטח קנ"מ 1:25

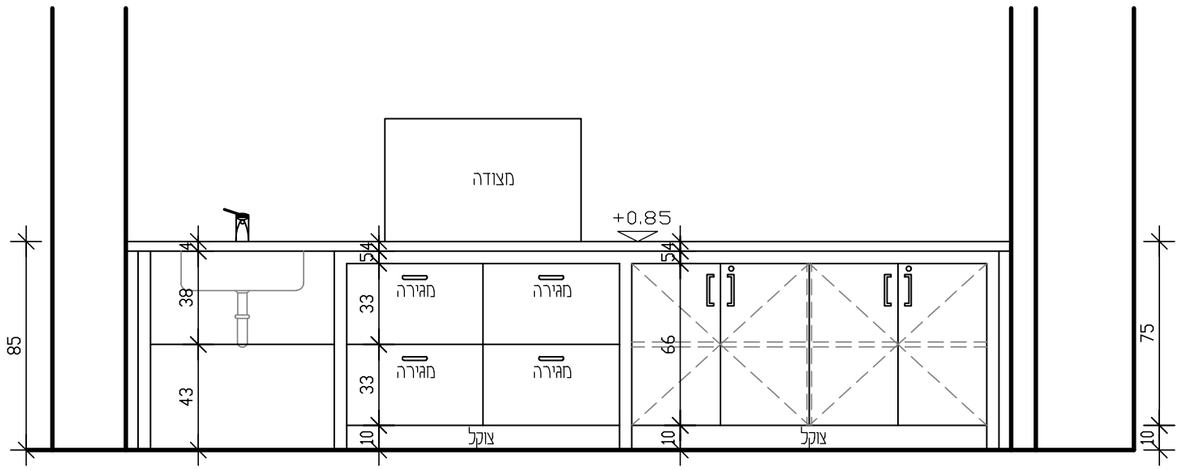

חזית קנ"מ 1:25

תאור	מקבע נירוסה לפי המשורטט. משטח- עשוי נירוסה 4 ס"מ עם 2 פתחים וכיור נירוסטה. מתחת למשטח- שלד המקבע עשוי נירוסטה, 4 מגירות עשויות נירוסטה, 2 ארונות דו כנפיים עם כנפיים לפתיחה רגילה עשויות נירוסטה (סה"כ 4 כנפיים), בכל ארון מדף נייד מנירוסטה (סה"כ 2 מדפיים ניידים). הארון מונח על גבי צוקל מנירוסטה.
פרזול	צירים- דגם קליפ טופ BLUM אקספנדו 75t158E כולל בלומושן מק"ט 973A0500 ידיות- דגם 1720, ידית ח שטוחה 128 מ"מ, ניקל מוברש של דומיסיל או ש"ע. בהתקנה לפי חזית. מסילות למגירות- טנדם בוקס בלומושן אפור לשליפה מלאה וטריקה שקטה של בלום-בלורן או ש"ע.
גמר	מגירות+ ארונות- נירוסטה. משטח- נירוסטה 4 ס"מ. צוקל- נירוסטה. כיור- נירוסטה.
הערות	המבצע אחראי לבדיקת המידות ולהתאמתן במקום, על כל טעות או אי התאמה עליו להודיע למתכנן. יש לשים לב לחיבורי חשמל/ תקשורת ומחשבים. באחריות הנגר להציג SHOP DRAWING לאישור אדריכל. פנים- פורמיקה לבן מבריק סוג א'.

המכון לרפואה גרעינית

שרון אדריכלים
ארד שרון, שרון גור זאב בע"מ
ריב"ל 7 , תל אביב - יפו טל: 03-6244800

מרכז רפואי אוניברסיטאי
ברזילי אשקלון

מספר הפרט	17 מק	מידות	80/115/55	כמות 2	מס' דף: 20	מס, עבודה : 3913
מיקום בבנין	הזרקה ב- 41	חדר הזרקות ב- 5			קנ"מ: 1:25	מהדורה 1

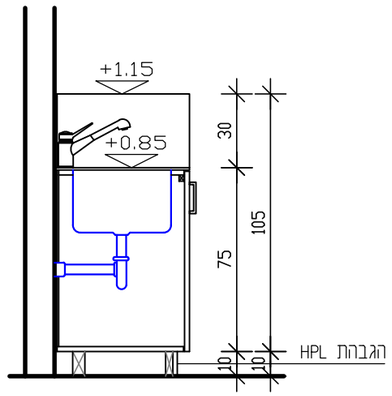

חתך א-א קנ"מ 1:25

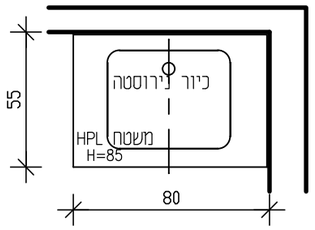

תוכנית מעל המשטח קנ"מ 1:25

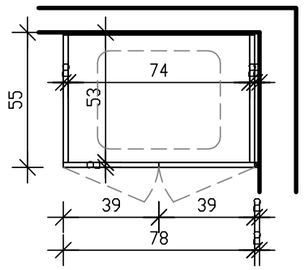

תוכנית מתחת המשטח קנ"מ 1:25

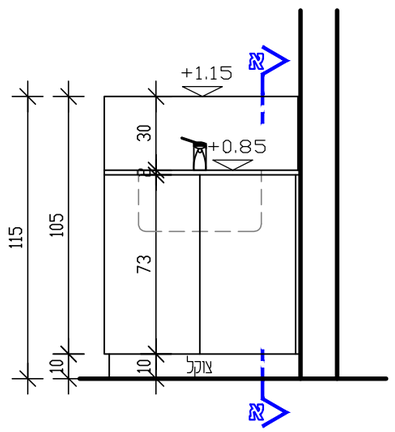

חזית קנ"מ 1:25

תאור	מקבע HPL ונירוסטה לפי המשורטט. משטח- עשוי HPL עם כיור נירוסטה. מתחת למשטח ארון ללא מדף עם נעילה, במפגש הארון עם הקיר להכניס סרגל עץ מרחיק. הארון מונח על גבי צוקל מHPL.
פרזול	צירים- דגם קליפ טופ BLUM אקספנדו 75t158E כולל בלומושן מק"ט 973A0500 ידיות- דגם 1720, ידית ח שטוחה 128 מ"מ, ניקל מוברש של דומיסיל או ש"ע. בהתקנה לפי חדית.
גמר	משטח+ הגבהה- HPL בגוון לבחירת האדריכל. חזיתות- HPL בגוון לבחירת האדריכל כיור- נירוסטה. צוקל- HPL בגוון לבחירת האדריכל.
הערות	המבצע אחראי לבדיקת המידות ולהתאמתן במקום, על כל טעות או אי התאמה עליו להודיע למתכנן. יש לשים לב לחיבורי חשמל/ תקשורת ומחשבים. באחריות הנגר להציג SHOP DRAWING לאישור אדריכל. פנים- פורמיקה לבן מבריק סוג א'.

המכון לרפואה גרעינית

שרון אדריכלים
ארד שרון, שרון גור זאב בע"מ
ריב"ל 7 , תל אביב - יפו טל: 03-6244800

מרכז רפואי אוניברסיטאי ברזילי אשקלון

מספר הפרט	18 מק	מידות 137/210/55	כמות 1	מס' דף: 21	מס, עבודה :	3913
מיקום בבנין	הזרקה ב- 41			קנ"מ: 1:25	מהדורה 1	

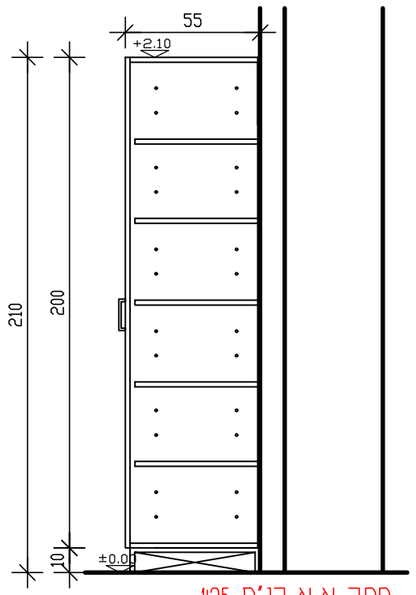

חתך א-א קנ"מ 1:25

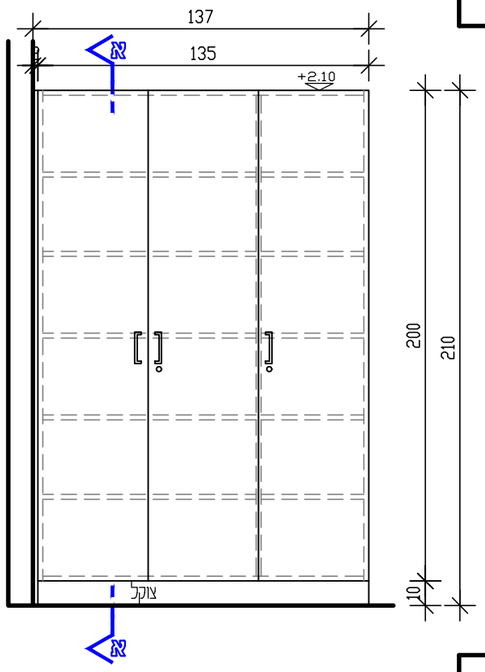

חזית חיצונית קנ"מ 1:25

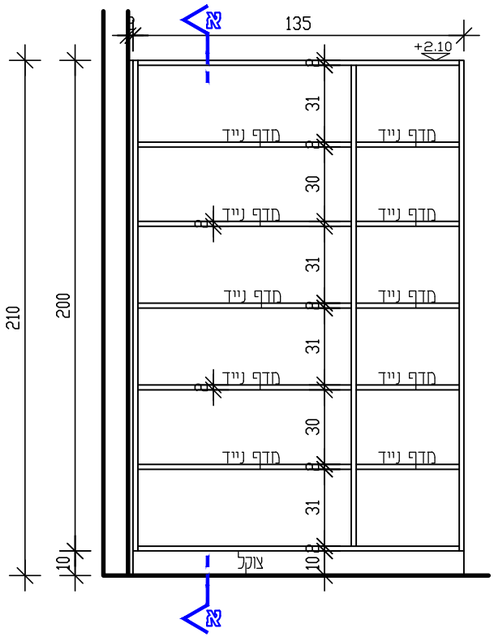

חזית פנימית קנ"מ 1:25

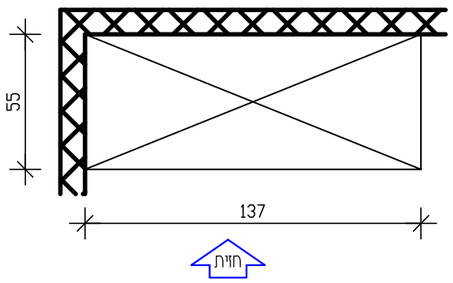

תוכנית מעל המשטח קנ"מ 1:25

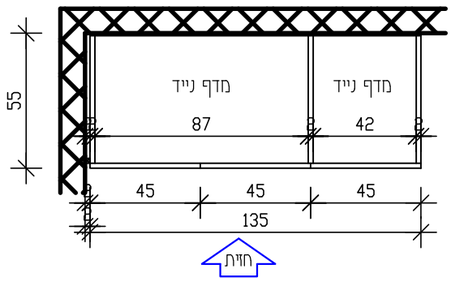

תוכנית מגירות קנ"מ 1:25

תאור	ארון נגרות לפי המשורטט. הארון מחולק לשני תאים 1 ארון דו כנפי ו-1 ארון חד כנפי (סה"כ 3 כנפיים), בתוך הארון 5 מדפים ניידים בכל תא (סה"כ 10 מדפים). להכין חורים כל 10 ס"מ לשינוי גובה המדף. כל החלקים עשויים מלוח לבידים 18 מ"מ, גב 6 מ"מ, כנפיים עשויות מ-MDF 18 מ"מ. במפגש הארון עם הקיר להכניס סרגל עץ מרחיק. הארון מונח על גבי צוקל מאלומיניום.
פרזול	צירים- דגם קליפ טופ BLUM אקספנדו 75t158E כולל בלומושן מק"ט 973A0500 ידיות- דגם 1720, ידית ח שטוחה 128 מ"מ, ניקל מוברש של דומיסיל או ש"ע. בהתקנה לפי חזית.
גמר	חזיתות- פורמיקה בגוון לבחירת האדריכל. פנים- פורמיקה לבן מבריק סוג א'. צוקל- פנל אלומיניום גובה 100 מ"מ, אייל ציפויים מק"ט P7/P10, גוון לבחירת האדריכל. קנט- PVC עובי 2 מ"מ גוון זהה לגוון פורמיקה
הערות	המבצע אחראי לבדיקת המידות ולהתאמתן במקום, על כל טעות או אי התאמה עליו להודיע למתכנן. יש לשים לב לחיבורי חשמל/ תקשורת ומחשבים. באחריות הנגר להציג SHOP DRAWING לאישור אדריכל. פנים- פורמיקה לבן מבריק סוג א'.

המכון לרפואה גרעינית

שרון אדריכלים
ארד שרון, שרון גור זאב בע"מ
ריב"ל 7 , תל אביב - יפו טל: 03-6244800

מרכז רפואי אוניברסיטאי ברזילי אשקלון

מספר הפרט	19 מק	מידות 137/210/55	כמות 1	מס' דף: 22	מס, עבודה :	3913
מיקום בבנין	הזרקה ב- 41			קנ"מ: 1:25	מהדורה 1	

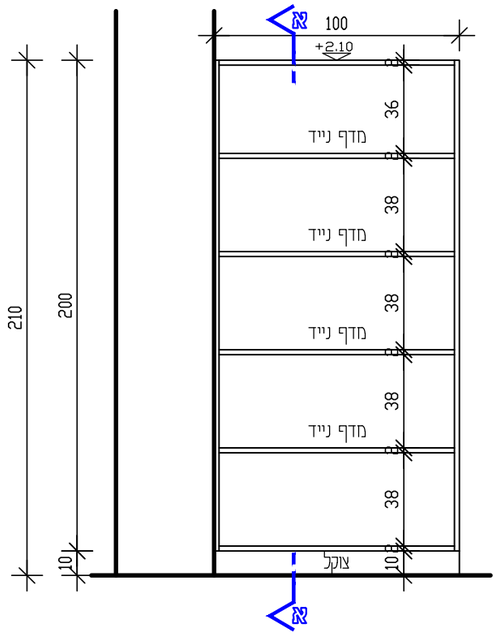

חזית קנ"מ 1:25

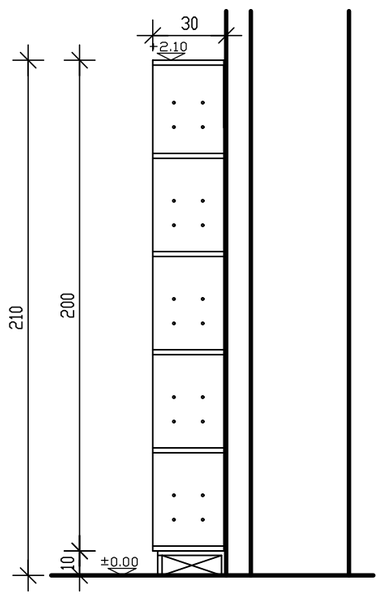

חתך א-א קנ"מ 1:25

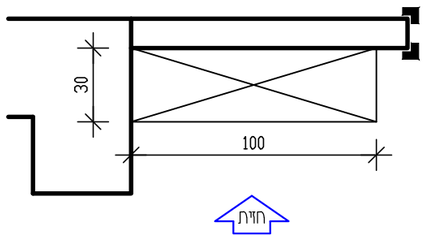

תוכנית מעל המשטח קנ"מ 1:25

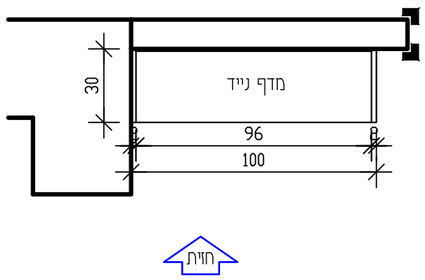

תוכנית מגירות קנ"מ 1:25

תאור	ארון נגרות פתוח עם מדפים ניידים לפי המשורטט. סה"כ 4 מדפים ניידים. להכין חורים כל 10 ס"מ לשינוי גובה המדף. כל החלקים עשויים מלוח לבידים 18 מ"מ, גב 6 מ"מ, כנפיים עשויות מ-MDF 18 מ"מ. הארון מונח על גבי צוקל מאלומיניום.
פרזול	
גמר	חזיתות- פורמיקה בגוון לבחירת האדריכל. פנים- פורמיקה לבן מבריק סוג א'. צוקל- פנל אלומיניום גובה 100 מ"מ, אייל ציפויים מק"ט P7/P10, גוון לבחירת האדריכל. קנט- PVC עובי 2 מ"מ גוון זהה לגוון פורמיקה
הערות	המבצע אחראי לבדיקת המידות ולהתאמתן במקום, על כל טעות או אי התאמה עליו להודיע למתכנן. יש לשים לב לחיבורי חשמל/ תקשורת ומחשבים. באחריות הנגר להציג SHOP DRAWING לאישור אדריכל. פנים- פורמיקה לבן מבריק סוג א'.

המכון לרפואה גרעינית

שרון אדריכלים
ארד שרון, שרון גור זאב בע"מ
ריב"ל 7 , תל אביב - יפו טל: 03-6244800

מרכז רפואי אוניברסיטאי ברזילי אשקלון

מספר הפרט	20 מק	מידות 162/90/60	כמות 1	מס' דף: 23	מס, עבודה :	3913
מיקום בבנין	תא מפריד ב- 46			קנ"מ: 1:25	מהדורה 1	

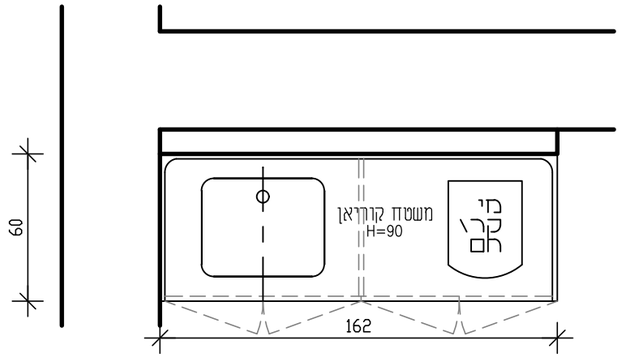

תוכנית מעל המשטח קנ"מ 1:25

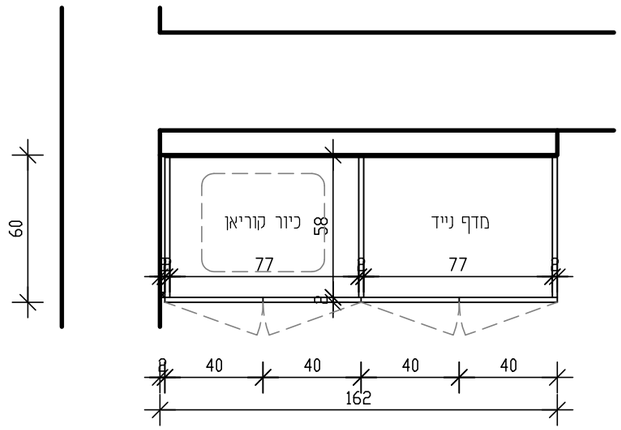

תוכנית מתחת המשטח קנ"מ 1:25

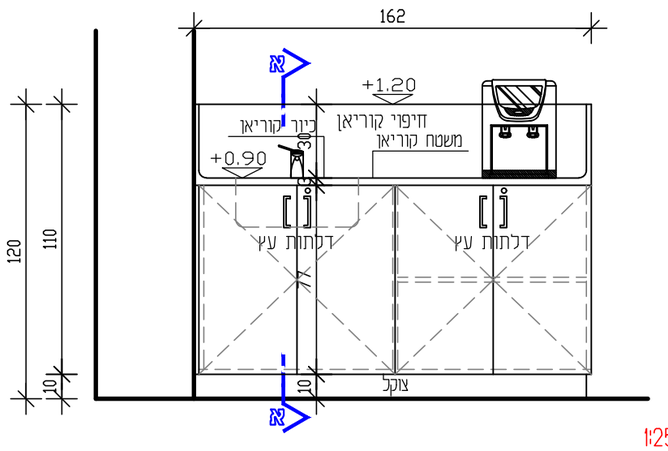

חזית קנ"מ 1:25

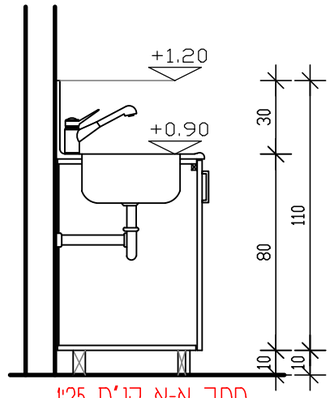

חתך א-א קנ"מ 1:25

תאור	מטבחון עשוי נגרות וקוריאן לפי המשורטט. ארון נגרות עם משטח קוריאן+ הגבהת קוריאן 30 ס"מ צמוד לקירות, כיור קוריאן. מתחת למשטח- ארון מתחת לכיור ללא מדף עם נעילה+ ארון דו כנפי עם מדף נייד. להכין חורים כל 10 ס"מ לשינוי גובה המדף. כל החלקים עשויים מלוח לבידים 18 מ"מ, גב 6 מ"מ, כנפיים עשויות מ-MDF 18 מ"מ. במפגש הארון עם הקיר להכניס סרגל עץ מרחיק. הארון מונח על גבי צוקל מאלומיניום.
פרזול	צירים- דגם קליפ טופ BLUM אקספנדו 75t158E כולל בלומושן מק"ט 973A0500 ידיות- דגם 1720, ידית ח שטוחה 128 מ"מ, ניקל מוברש של דומיסיל או ש"ע. בהתקנה לפי חזית. מסילות למגירות- טנדם בוקס בלומושן אפור לשליפה מלאה וטריקה שקטה של בלום-בלורן או ש"ע.
גמר	חזיתות- פורמיקה בגוון לבחירת האדריכל. משטח+הגבהה- קוריאן בגוון לבחירת האדריכל. פנים- פורמיקה לבן מבריק סוג א'. צוקל- פנל אלומיניום גובה 100 מ"מ, אייל ציפויים מק"ט P7/P10, גוון לבחירת האדריכל. קנט- PVC עובי 2 מ"מ גוון זהה לגוון פורמיקה כיור- קוריאן, דגם וגוון לבחירת האדריכל
הערות	המבצע אחראי לבדיקת המידות ולהתאמתן במקום, על כל טעות או אי התאמה עליו להודיע למתכנן. יש לשים לב לחיבורי חשמל/ תקשורת ומחשבים. באחריות הנגר להציג SHOP DRAWING לאישור אדריכל. פנים- פורמיקה לבן מבריק סוג א'.

המכון לרפואה גרעינית

שרון אדריכלים
ארד שרון, שרון גור זאב בע"מ
ריב"ל 7 , תל אביב - יפו טל: 03-6244800

מרכז רפואי אוניברסיטאי ברזילי אשקלון

מספר הפרט	21 מק	מידות 240/115/70	כמות 1	מס' דף: 24	מס, עבודה : 3913
מיקום בבנין	מעבדה	ב- 6		קנ"מ: 1:25	מהדורה 1

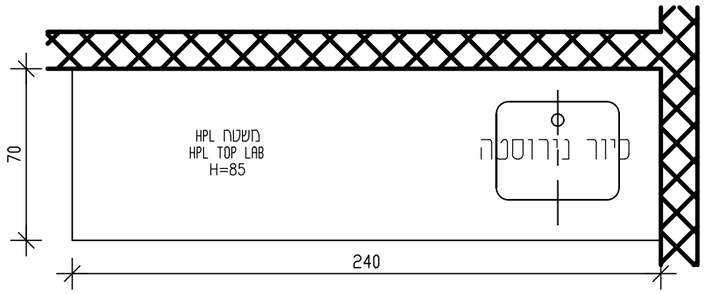

תוכנית מעל המשטח קנ"מ 1:25

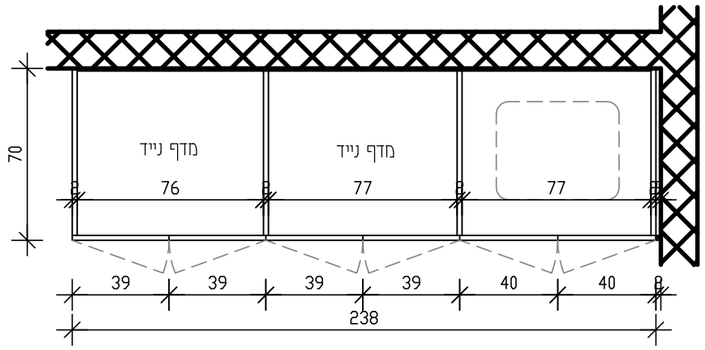

תוכנית מתחת המשטח קנ"מ 1:25

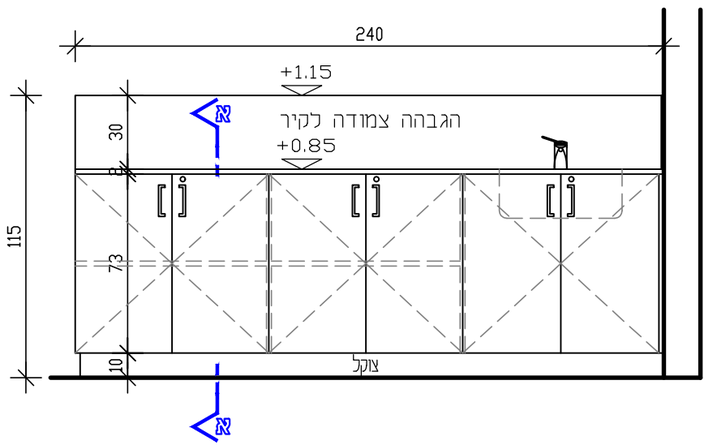

חזית המשטח קנ"מ 1:25

תאור	מקבע HPL ונירוסטה כמשורטט. משטח- עשוי HPL TOP LAB עם כיור נירוסטה. מתחת למשטח שלושה תאים- תא 1 ארון מתחת לכיור ללא מדף עם נעילה (סה"כ 2 כנפיים), 2 תאים הכוללים ארונות דו כנפיים (סה"כ 4 כנפיים) ובכל ארון מדף נייד (סה"כ 2 מדפים). להכין חורים כל 10 ס"מ לשינוי גובה המדף. במפגש הארון עם הקיר להכניס סרגל עץ מרחיק. הארון מונח על גבי צוקל מHPL.
פרזול	צירים- דגם קליפ טופ BLUM אקספנדו 75t158E כולל בלומושן מק"ט 973A0500 ידיות- דגם 1720, ידית ח שטוחה 128 מ"מ, ניקל מוברש של דומיסיל או ש"ע. בהתקנה לפי חזית.
גמר	משטח+ הגבהה- HPL TOP LAB בגוון לבחירת האדריכל. חזיתות- HPL בגוון לבחירת האדריכל כיור- נירוסטה. צוקל- HPL בגוון לבחירת האדריכל.
הערות	המבצע אחראי לבדיקת המידות ולהתאמתן במקום, על כל טעות או אי התאמה עליו להודיע למתכנן. יש לשים לב לחיבורי חשמל/ תקשורת ומחשבים. באחריות הנגר להציג SHOP DRAWING לאישור אדריכל.

המכון לרפואה גרעינית

שרון אדריכלים
ארד שרון, שרון גור זאב בע"מ
ריב"ל 7 , תל אביב - יפו טל: 03-6244800

מרכז רפואי אוניברסיטאי ברזילי אשקלון

מספר הפרט	22 מק	מידות 609/75/70	כמות 1	מס' דף: 25	מס, עבודה :	3913
מיקום בבנין	חדר הזרקות ב- 5			קנ"מ: 1:25	מהדורה 1	

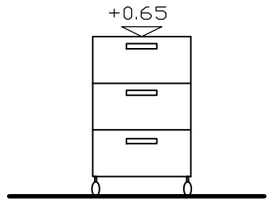

חזית קדמית

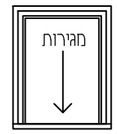

תכנית

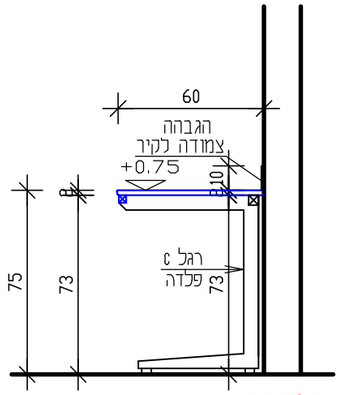

חתך א-א קנ"מ 1:25

ארגזת מגרות ניידת

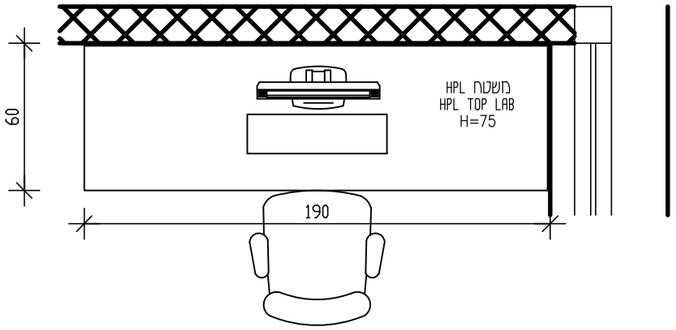

תוכנית מעל המשטח קנ"מ 1:25

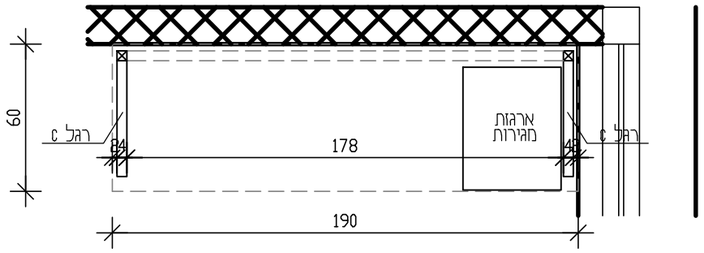

תוכנית מתחת המשטח קנ"מ 1:25

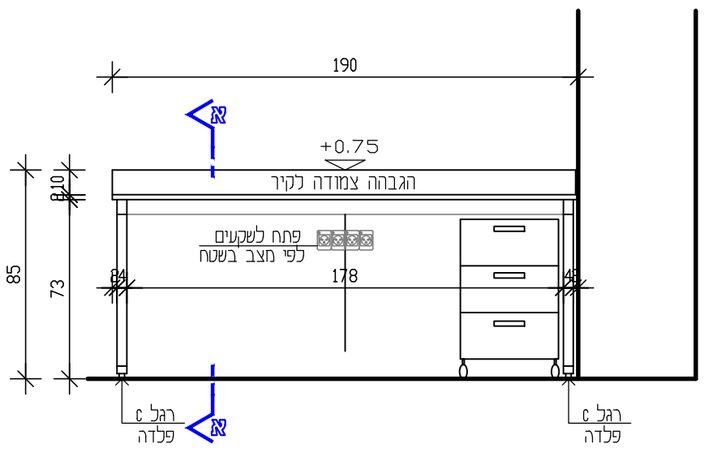

חזית המשטח קנ"מ 1:25

תאור	שולחן מעבדה ממשטח HPL TOP LAB מונח על רגלי C, למשטח הגבהה צמוד לקירות. מתחת לשולחן- ארגזת מגירות ניידת על גלגלי אוקולון, הארגזת עשויה מלוחות HPL, המגירות הן טלסקופיות- שליפה מלאה וטריקה שקטה.
פרזול	רגלי C- חברת מודולר-טק, דגם C מעבדה, גוון לבחירת האדריכל מסילות למגירות- טנדם בוקס בלומושן אפור לשליפה מלאה וטריקה שקטה של בלום-בלורן או ש"ע. ידיות- דגם 1720, ידית ח שטוחה 128 מ"מ, ניקל מוברש של דומיסיל או ש"ע. בהתקנה לפי חזית. מנעולי צילינדר מאסטר בי"ח.
גמר	משטח- HPL TOP LAB בגוון לבחירת האדריכל. פלדה- גוון לבחירת האדריכל גלגלים- גלגל גומי פלטה עם עצר של חברת עמישי ואו ש"ע.
הערות	המבצע אחראי לבדיקת המידות ולהתאמתן במקום, על כל טעות או אי התאמה עליו להודיע למתכנן. יש לשים לב לחיבורי חשמל/ תקשורת ומחשבים. באחריות הנגר להציג SHOP DRAWING לאישור אדריכל.

המכון לרפואה גרעינית

שרון אדריכלים
ארד שרון, שרון גור זאב בע"מ
ריב"ל 7 , תל אביב - יפו טל: 03-6244800

מרכז רפואי אוניברסיטאי
ברזילי אשקלון

מספר הפרט	23 / מק	מידות	165/85/70	כמות 1	מס' דף: 26	מס, עבודה :	3913
מיקום בבנין	חדר חם	ב- 4			קנ"מ: 1:25	מהדורה 1	

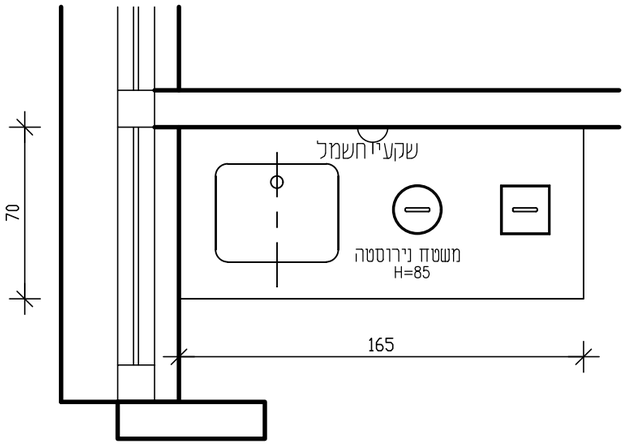

תוכנית מעל המשטח קנ"מ 1:25

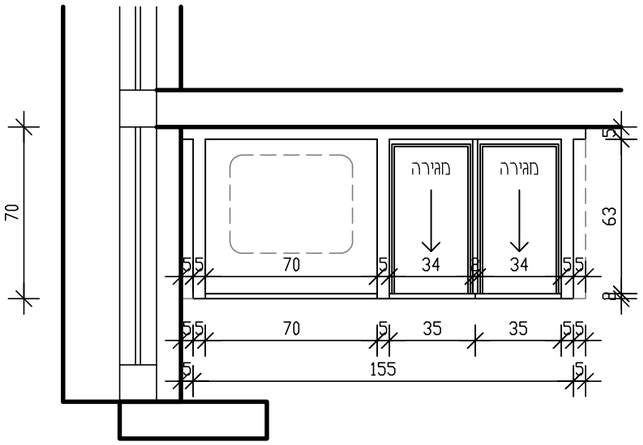

תוכנית מתחת המשטח קנ"מ 1:25

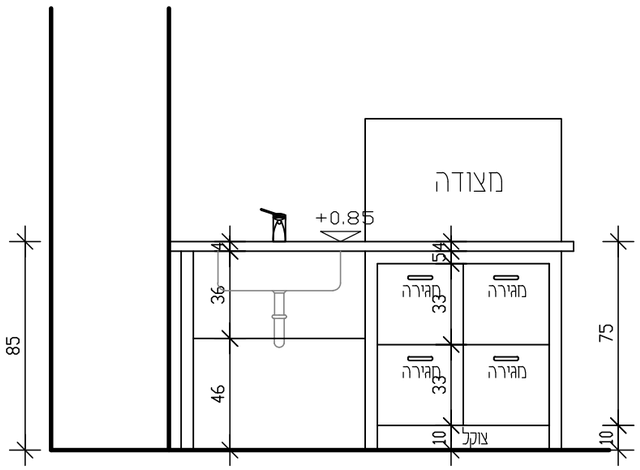

חזית קנ"מ 1:25

תאור	מקבע נירוסטה לפי המשורטט. משטח- עשוי נירוסה 4 ס"מ עם 2 פתחים וכיור נירוסטה. מתחת למשטח- שלד המקבע עשוי נירוסטה 1-4 מגירות עשויות נירוסטה, הארון מונח על גבי צוקל מנירוסטה.
פרזול	ידיות- דגם 1720, ידית n שטוחה 128 מ"מ, ניקל מוברש של דומיסיל או ש"ע. בהתקנה לפי חזית. מסילות למגירות- טנדם בוקס בלומושן אפור לשליפה מלאה וטריקה שקטה של בלום-בלורן או ש"ע.
גמר	מגירות- נירוסטה. משטח- נירוסטה 4 ס"מ. צוקל- נירוסטה. כיור- נירוסטה.
הערות	המבצע אחראי לבדיקת המידות ולהתאמתן במקום, על כל טעות או אי התאמה עליו להודיע למתכנן. יש לשים לב לחיבורי חשמל/ תקשורת ומחשבים. באחריות הנגר להציג SHOP DRAWING לאישור אדריכל. פנים- פורמיקה לבן מבריק סוג א'.

המכון לרפואה גרעינית

שרון אדריכלים
ארד שרון, שרון גור זאב בע"מ
ריב"ל 7 , תל אביב - יפו טל: 03-6244800

מרכז רפואי אוניברסיטאי
ברזילי אשקלון

מספר הפרט	24/מק	מידות 265/115/70	כמות 1	מס' דף: 27	מס, עבודה :	3913
מיקום בבנין	טיפול ב- 16			קנ"מ: 1:25	מהדורה 1	

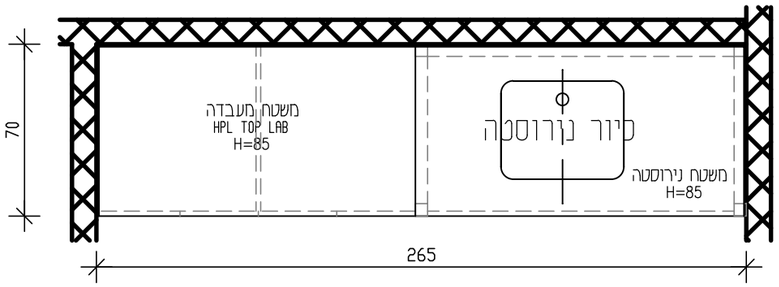

תוכנית מעל המשטח קנ"מ 1:25

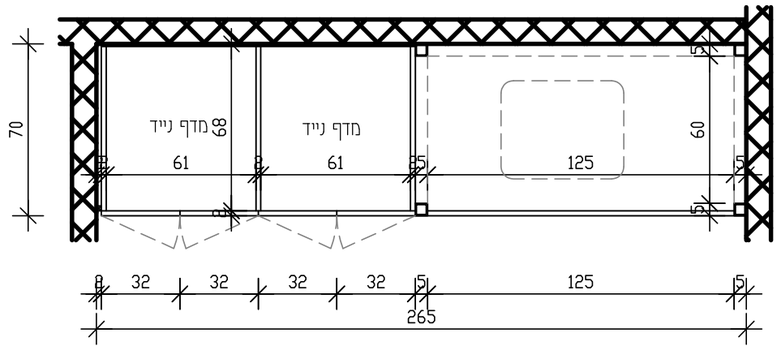

תוכנית מתחת המשטח קנ"מ 1:25

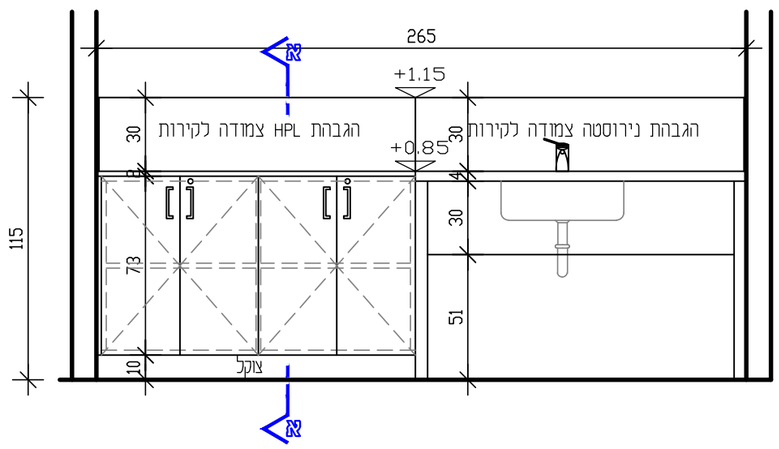

חזית המשטח קנ"מ 1:25

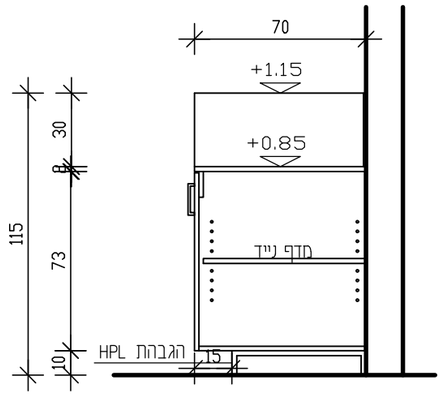

חתך א-א קנ"מ 1:25

תאור

מקבע HPL ונירוסטה מחולק לשני חלקים כמשורטט.
חלק 1–
משטח נירוסטה+ הגבהת נירוסטה וכיור נירוסטה, המשטח עומד על רגלים 5/5 ס"מ מנירוסטה ובחזית יש סגירת נירוסטה.
חלק 2–
משטח מעבדה+ הגבהה עשויים HPL TOP LAB, מתחת למשטח 2 תאים עם ארון דו כנפי (סה"כ 4 כנפיים) עשוי HPL,
בכל ארון מדף נייד (סה"כ 2 מדפים) עשוי HPL.
להכין חורים כל 10 ס"מ לשינוי גובה המדף.
במפגש הארון עם הקיר להכניס סרגל עץ מרחיק.
הארון מונח על גבי צוקל מHPL.

פרזול

צירים– דגם קליפ טופ BLUM אקספנדו 75t158E כולל בלומושן מק"ט 973A0500
ידיות– דגם 1720, ידית n שטוחה 128 מ"מ, ניקל מוברש של דומיסיל או ש"ע. בהתקנה לפי חזית.

גמר

משטח+ הגבהה 1– נירוסטה.
משטח+ הגבהה 2– HPL TOP LAB בגוון לבחירת האדריכל.
חזיתות– HPL בגוון לבחירת האדריכל
כיור– נירוסטה.
צוקל– HPL בגוון לבחירת האדריכל.

הערות

המבצע אחראי לבדיקת המידות ולהתאמתן במקום, על כל טעות או אי התאמה עליו להודיע למתכנן.
יש לשים לב לחיבורי חשמל/ תקשורת ומחשבים.
באחריות הנגר להציג SHOP DRAWING לאישור אדריכל.

המכון לרפואה גרעינית

שרון אדריכלים
ארד שרון, שרון גור זאב בע"מ
ריב"ל 7 , תל אביב - יפו טל: 03-6244800

מרכז רפואי אוניברסיטאי
ברזילי אשקלון

מספר הפרט	25/מק	מידות	100/75/70	כמות 2	מס' דף: 28	מס, עבודה :	3913
מיקום בבנין	טכנט-ג1	ב- 15	טיפול	ב- 16	קנ"מ: 1:25	מהדורה 1	

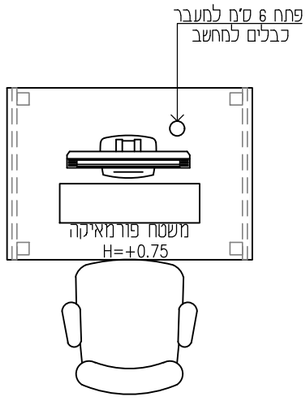

תוכנית מעל המשטח קנ"מ 1:25

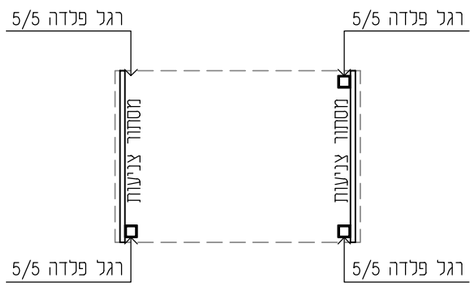

תוכנית מתחת המשטח קנ"מ 1:25

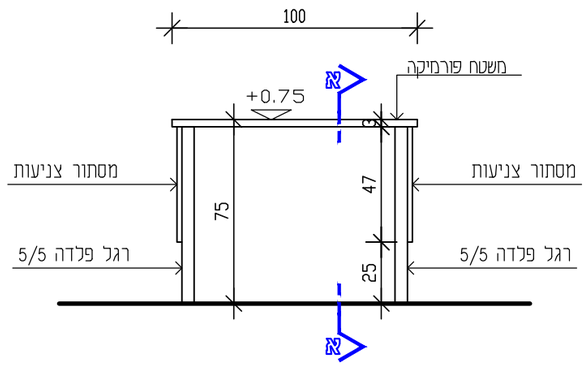

חזית קנ"מ 1:25

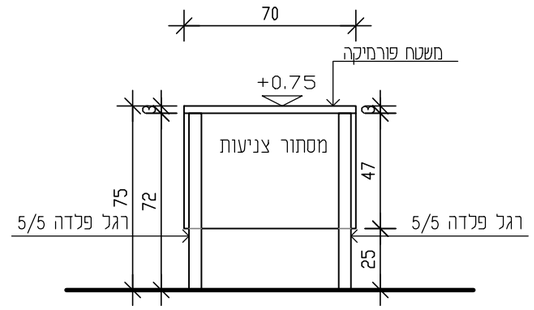

חתך א-א שולחן קנ"מ 1:25

תאור	שולחן עבודה מצופה פורמיקה בגובה 75 ס"מ. השולחן ניצב על רגלי פלדה 5/5 ס"מ. כל החלקים עשויים מלוח לבידים 18 מ"מ, גב דיקט מלוח לבידים 6 מ"מ, משטח השולחן עשוי לוח לבידים 30 מ"מ.
פרזול	רגלים מפלדה 5/5 ס"מ, גוון לבחירת האדריכל.
גמר	משטח- פורמיקה בגוון לבחירת האדריכל פלדה- גוון לבחירת האדריכל קנט- PVC עובי 2 מ"מ גוון זהה לגוון פורמיקה
הערות	המבצע אחראי לבדיקת המידות ולהתאמתן במקום, על כל טעות או אי התאמה עליו להודיע למתכנן. יש לשים לב לחיבורי חשמל/ תקשורת ומחשבים. באחריות הנגר להציג SHOP DRAWING לאישור אדריכל.

המכון לרפואה גרעינית

שרון אדריכלים
ארד שרון, שרון גור זאב בע"מ
ריב"ל 7 , תל אביב - יפו טל: 03-6244800

מרכז רפואי אוניברסיטאי
ברזילי אשקלון

מספר הפרט	26 / מק	מידות	569/75/70 (מ"מ)	כמות 1	מס' דף: 29	מס, עבודה : 3913
מיקום בבנין	פענוח	ב- 17			קנ"מ: 1:25	מהדורה 1

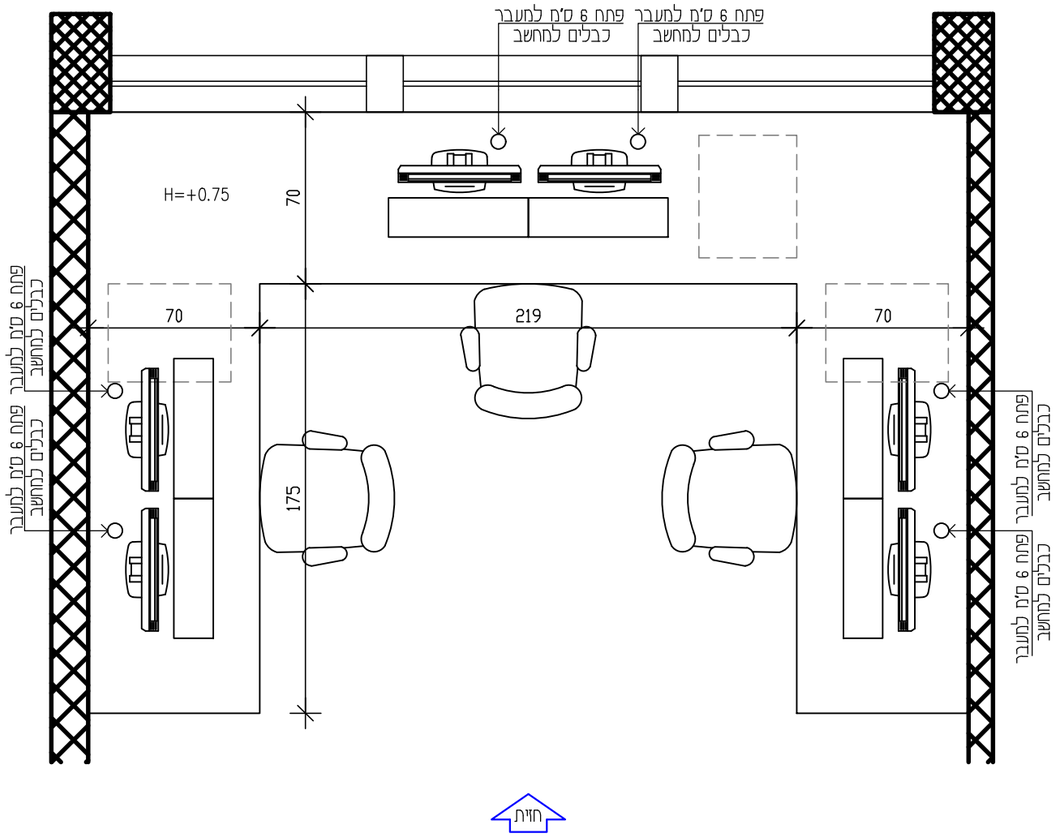

תוכנית מעל המשטח קנ"מ 1:25

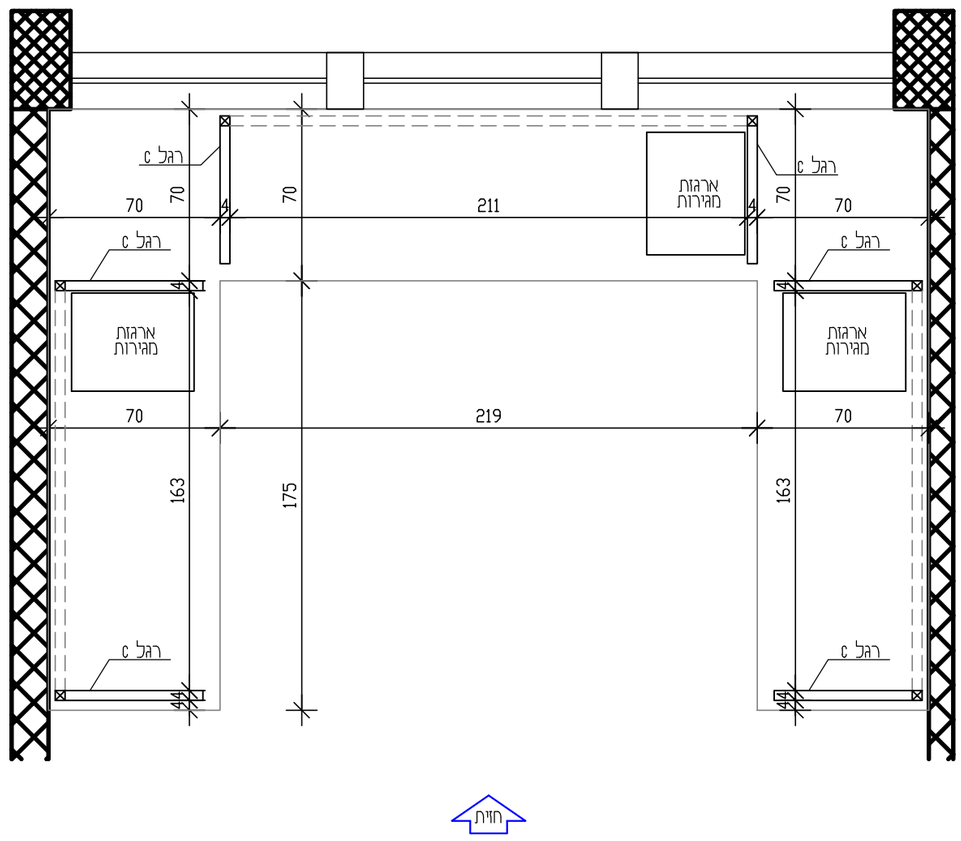

תוכנית מתחת המשטח קנ"מ 1:25

מספר הפרט	26 / מק	מידות 609/75/70 (מ"מ)	כמות 1	מס' דף: 30	מס, עבודה : 3913	
מיקום בבנין	פענוח ב- 17			קנ"מ: 1:25	מהדורה 1	

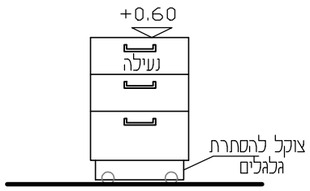

חזית קדמית

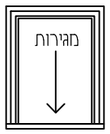

תכנית

ארגזת מגירות ניידת

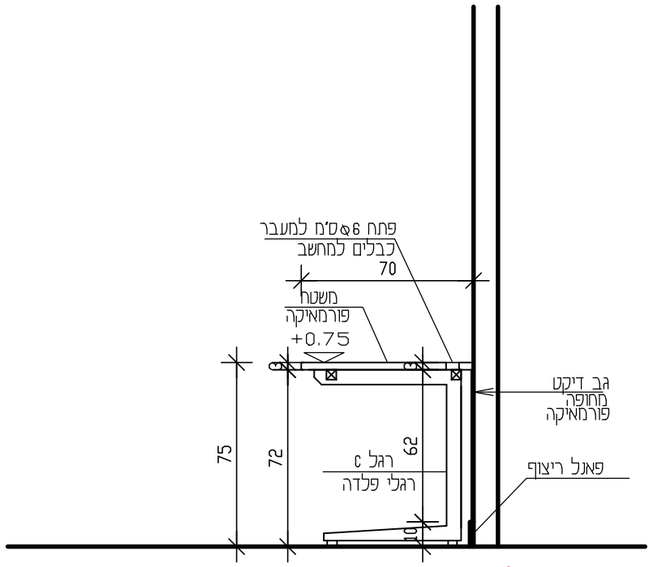

חתך א-א קנ"מ 1:25

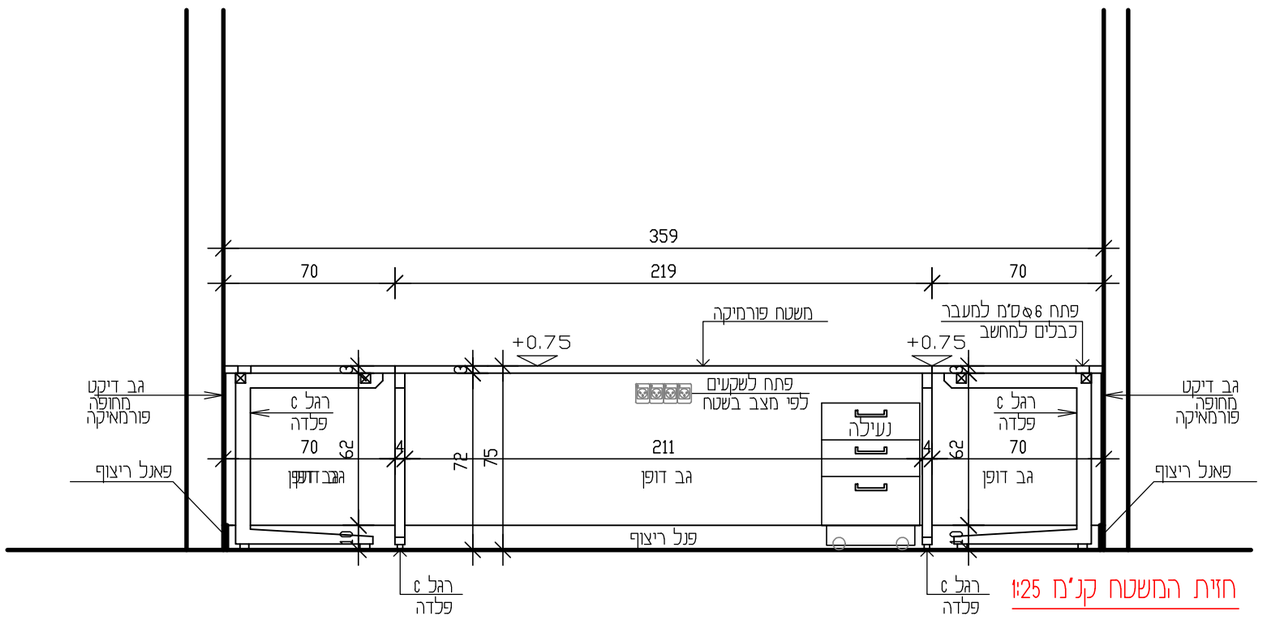

חזית המשטח קנ"מ 1:25

תאור	משטח עבודה ל- 3 עמדות מצופה פורמיקה בגובה 75 ס"מ, כולל 3 ארגזי 4 מגרות ניידים. שולחן עבודה פענוח ניצב על רגלי פלדה 5/5 ס"מ בצורת "c". כל החלקים עשויים מלוח לבידים 18 מ"מ, גב דיקט מלוח לבידים 6 מ"מ, משטח השולחן עשוי לוח לבידים 30 מ"מ.
פרזול	רגלי c- חברת מודולר-טק, דגם c מעבדה, גוון לבחירת האדריכל מסילות למגירות- טנדם בוקס בלומשן אפור לשליפה מלאה וטריקה שקטה של בלום-בלורן או ש"ע. ידיות- דגם 1720, ידית ח שטוחה 128 מ"מ, ניקל מוברש של דומיסיל או ש"ע. בהתקנה לפי חזית. מנעולי צילינדר מאסטר בי"ח.
גמר	משטח- פורמיקה בגוון לבחירת האדריכל פלדה- גוון לבחירת האדריכל קנט- PVC עובי 2 מ"מ גוון זהה לגוון פורמיקה גלגלים- גלגל גומי פלטה עם עצר של חברת עמישי ואו ש"ע.
הערות	המבצע אחראי לבדיקת המידות ולהתאמתן במקום, על כל טעות או אי התאמה עליו להודיע למתכנן. יש לשים לב לחיבורי חשמל/ תקשורת ומחשבים. באחריות הנגר להציג SHOP DRAWING לאישור אדריכל.

המכון לרפואה גרעינית

שרון אדריכלים
ארד שרון, שרון גור זאב בע"מ
ריב"ל 7 , תל אביב - יפו טל: 03-6244800

מרכז רפואי אוניברסיטאי ברזילי אשקלון

מספר הפרט	27 מק	מידות 300/75/55	כמות 1	מס' דף: 31	מס, עבודה : 3913
מיקום בבנין	משרד קבלה ב-22			קנ"מ: 1:25	מהדורה 1

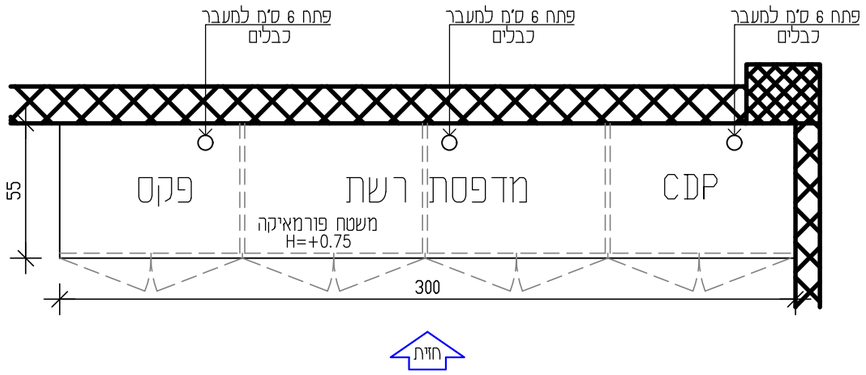

תוכנית מעל המשטח קנ"מ 1:25

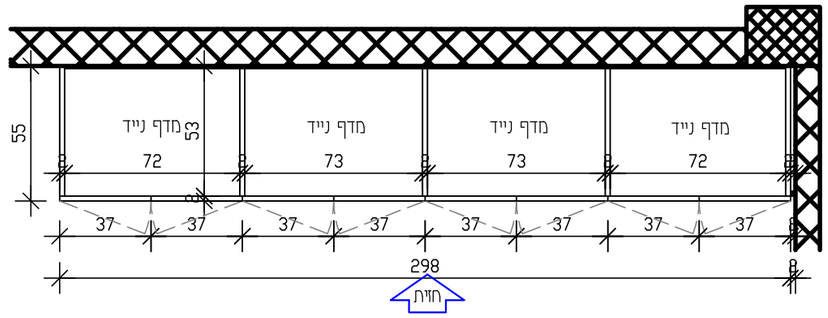

תוכנית מתחת המשטח קנ"מ 1:25

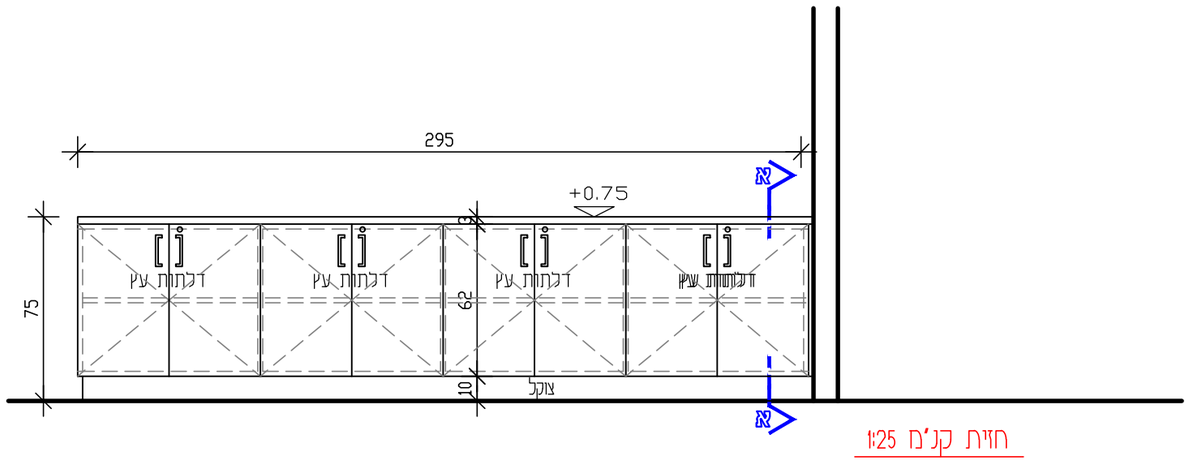

חזית קנ"מ 1:25

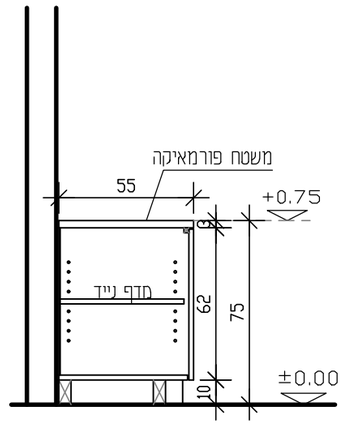

חתך א-א קנ"מ 1:25

תאור	ארון נמוך עם משטח פורמיקה, מתחת למשטח ארונות עם דלתות עץ לפתיחה רגילה– 4 ארונות דו כנפי (סה"כ 8 כנפיים), בכל תא מדף הניתן לשינוי גובה (סה"כ 4 מדפים), יש להכין חורים כל 10 ס"מ לשינוי גובה המדפים. הארון מונח על גבי צוקל מאלומיניום. כל החלקים עשויים מלוח לבידים 18 מ"מ, הגב עשוי דיקט 6 מ"מ. במפגש הארון עם הקיר להכניס סרגל עץ מרחיק.
פרזול	צירים– דגם קליפ טופ BLUM אקספנדו 75t158E כולל בלומושן מק"ט 973A0500 ידיות– דגם 1720, ידית n שטוחה 128 מ"מ, ניקל מוברש של דומיסיל או ש"ע. בהתקנה לפי חזית.
גמר	חזיתות– פורמיקה בגוון לבחירת האדריכל. משטח– פורמיקה בגוון לבחירת האדריכל. פנים– פורמיקה לבן מבריק סוג א'. צוקל– פנל אלומיניום גובה 100 מ"מ, אייל ציפויים מק"ט P7/P10, גוון לבחירת האדריכל. קנט– PVC עובי 2 מ"מ גוון זהה לגוון פורמיקה
הערות	המבצע אחראי לבדיקת המידות ולהתאמתן במקום, על כל טעות או אי התאמה עליו להודיע למתכנן. יש לשים לב לחיבורי חשמל/ תקשורת ומחשבים. באחריות הנגר להציג SHOP DRAWING לאישור אדריכל. פנים– פורמיקה לבן מבריק סוג א'.

המכון לרפואה גרעינית

שרון אדריכלים
ארד שרון, שרון גור זאב בע"מ
ריב"ל 7 , תל אביב - יפו טל: 03-6244800

מרכז רפואי אוניברסיטאי ברזילי אשקלון

מספר הפרט	28 / מק	מידות 162/210/45	כמות 1	מס' דף: 32	מס, עבודה :	3913
מיקום בבנין	פענוח ב-53			קנ"מ: 1:25	מהדורה 1	

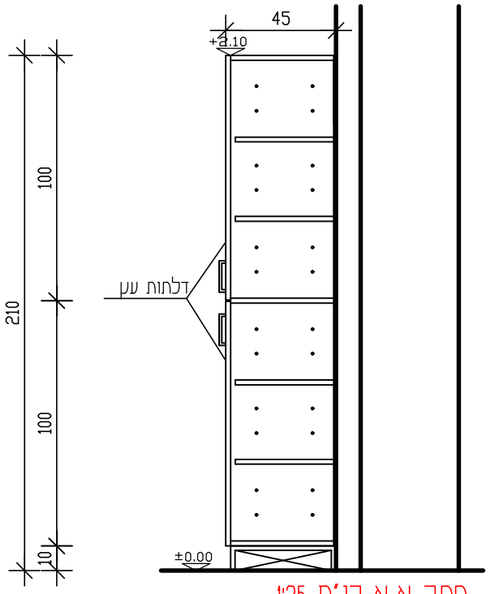

חתך א-א קנ"מ 1:25

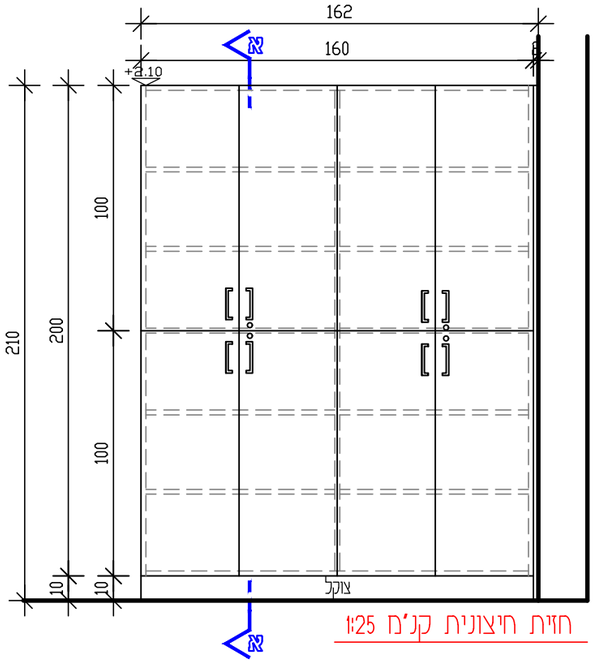

חזית חיצונית קנ"מ 1:25

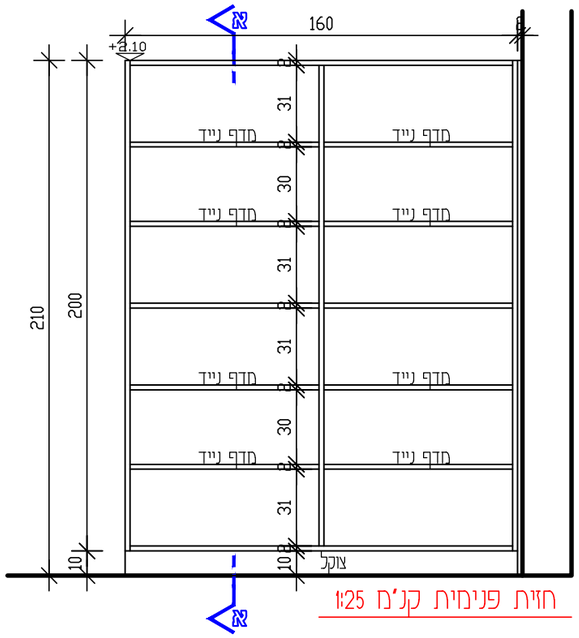

חזית פנימית קנ"מ 1:25

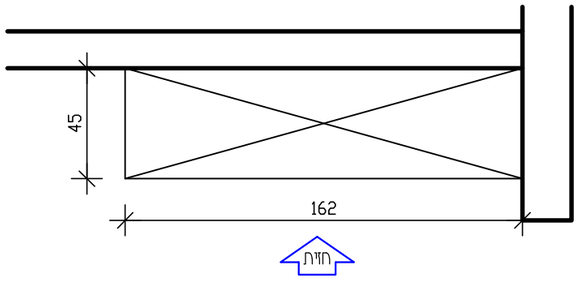

תוכנית מעל המשטח קנ"מ 1:25

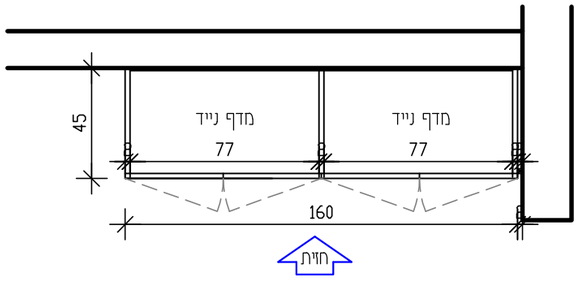

תוכנית מגירות קנ"מ 1:25

תאור	ארון נגרות שני חלקים- חלק עליון 2 מדפים ניידים, חלק תחתון 2 מדפים ניידים (סה"כ 4 מדפים). להכין חורים כל 10 ס"מ לשינוי גובה המדף. כל החלקים עשויים מלוח לבידים 18 מ"מ, גב 6 מ"מ, כנפיים עשויות מ-MDF 18 מ"מ. במפגש הארון עם הקיר להכניס סרגל עץ מרחיק. הארון מונח על גבי צוקל מאלומיניום.
פרזול	צירים- דגם קליפ טופ BLUM אקספנדו 75t158E כולל בלומושן מק"ט 973A0500 ידיות- דגם 1720, ידית ח שטוחה 128 מ"מ, ניקל מוברש של דומיסיל או ש"ע. בהתקנה לפי חזית.
גמר	חזיתות- פורמיקה בגוון לבחירת האדריכל. פנים- פורמיקה לבן מבריק סוג א'. צוקל- פנל אלומיניום גובה 100 מ"מ, אייל ציפויים מק"ט P7/P10, גוון לבחירת האדריכל. קנט- PVC עובי 2 מ"מ גוון זהה לגוון פורמיקה
הערות	המבצע אחראי לבדיקת המידות ולהתאמתן במקום, על כל טעות או אי התאמה עליו להודיע למתכנן. יש לשים לב לחיבורי חשמל/ תקשורת ומחשבים. באחריות הנגר להציג SHOP DRAWING לאישור אדריכל. פנים- פורמיקה לבן מבריק סוג א'.

המכון לרפואה גרעינית

שרון אדריכלים
ארד שרון, שרון גור זאב בע"מ
ריב"ל 7 , תל אביב - יפו טל: 03-6244800

מרכז רפואי אוניברסיטאי ברזילי אשקלון

מספר הפרט	29 / מקן	מידות	60/210/40	כמות 1	מס' דף: 33	מס, עבודה : **3913**
מיקום בבנין	חדר חם ב- 4				קנ"מ: 1:25	מהדורה 1

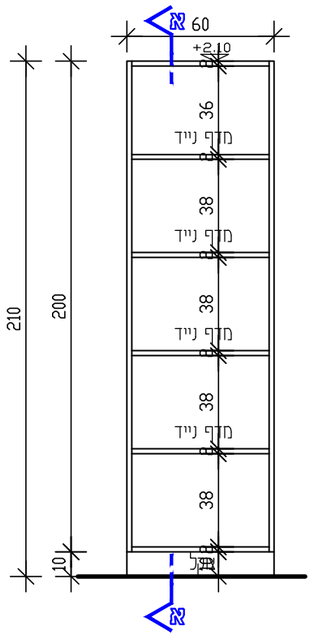

חזית קנ"מ 1:25

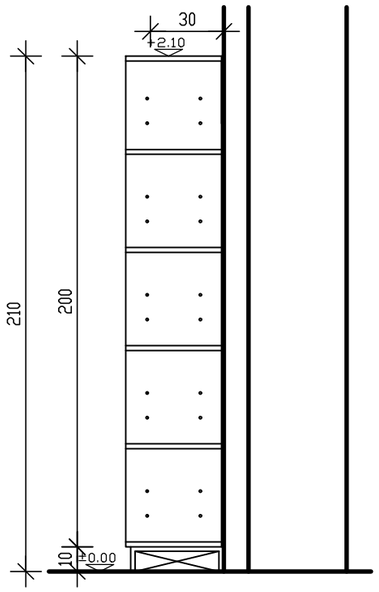

חתך א-א קנ"מ 1:25

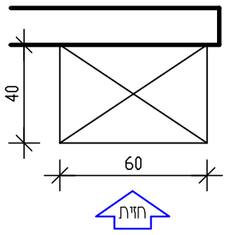

תוכנית מעל המשטח קנ"מ 1:25

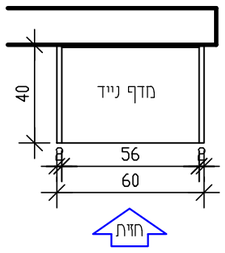

תוכנית מגירות קנ"מ 1:25

תאור	ארון נגרות פתוח עם מדפים ניידים לפי המשורטט. סה"כ 4 מדפים ניידים. להכין חורים כל 10 ס"מ לשינוי גובה המדף. כל החלקים עשויים מ-HPL. הארון מונח על גבי צוקל מ-HPL.
פרזול	
גמר	חזיתות- HPL בגוון לבחירת האדריכל. צוקל- HPL בגוון לבחירת האדריכל.
הערות	המבצע אחראי לבדיקת המידות ולהתאמתן במקום, על כל טעות או אי התאמה עליו להודיע למתכנן. יש לשים לב לחיבורי חשמל/ תקשורת ומחשבים. באחריות הנגר להציג SHOP DRAWING לאישור אדריכל. פנים- פורמיקה לבן מבריק סוג א'.

המכון לרפואה גרעינית

שרון אדריכלים
ארד שרון, שרון גור זאב בע"מ
ריב"ל 7 , תל אביב - יפו טל: 03-6244800

מרכז רפואי אוניברסיטאי ברזילי אשקלון